UTILISATION

KWB Easyfire 1 (Plus)

USP V/GS

Table des matières

1	**Généralités**	**7**
1.1	**Contenu de ce manuel**	**7**
1.2	**Remarques**	**7**
2	**Sécurité**	**10**
2.1	**Remarques**	**10**
2.2	**Pictogrammes utilisés**	**11**
2.3	**Étiquettes**	**13**
2.3.1	Autocollants en face avant	14
2.3.2	Étiquette située à l'arrière	15
2.3.3	Étiquettes du local de stockage	16
2.3.4	Étiquette du manchon de soufflage	16
2.3.5	Étiquette de plaque signalétique	17
3	**Aperçu**	**18**
3.1	**Composants de l'installation**	**18**
3.2	**Prescription en matière de cheminée**	**18**
4	**Principes d'utilisation**	**19**
4.1	**Éléments de commande situés à l'avant**	**19**
4.2	**Introduction à la commande KWB Comfort 3**	**20**
4.2.1	Introduction	20
4.2.2	Navigation dans le menu	20
4.2.3	Sélectionner un mode	21
4.2.4	Modification des valeurs	21
4.2.5	Exemple d'utilisation	21
4.3	**Qu'appelle-t-on des circuits de chauffage ?**	**22**
4.4	**Régulation de l'eau sanitaire**	**22**
4.5	**Réglage de la température ambiante**	**23**
4.6	**Régulation du transport de combustible**	**24**
4.6.1	Réglage des heures de remplissage (systèmes d'aspiration)	24
4.7	**L'installation au coeur du cycle annuel**	**24**

4.7.1	Arrêt de l'installation	24
4.7.2	Remise en service après une période d'arrêt	24
4.8	**Résolution des problèmes**	**25**
4.8.1	Réglage de la date et de l'heure	25
4.8.2	Contacter le service client	25
4.8.3	Actionnement du bouton d'arrêt d'urgence	25
4.8.4	Émanation de fumées	26
4.9	**Utilisation de la télécommande analogique**	**26**
5	**Travaux réguliers**	**27**
5.1	**Combustibles**	**27**
5.1.1	Combustibles conformes	27
5.1.2	Combustible : granulés	27
5.1.3	Acheter des granulés	28
5.1.4	Sécurité dans le local de stockage	28
5.2	**Bac à cendres**	**30**
6	**Instructions de la commande KWB Comfort 3**	**32**
6.1	**Installation ON/OFF**	**32**
6.2	**Température ambiante**	**32**
6.3	**Mode soirée**	**32**
6.4	**Circuits de chauffage**	**33**
6.4.1	Programmes de chauffe	33
6.4.2	Modification des périodes de chauffe	33
6.4.3	Programme vacances	35
6.5	**Chauffe-eau**	**35**
6.5.1	Programme chauffe-eau	35
6.5.2	Heures d'alimentation	36
6.5.3	Température du chauffe-eau	37
6.5.4	Programme vacances	37
6.5.5	Chauffe rapide	37
6.6	**Ballon tampon**	**38**
6.6.1	Programme du ballon tampon	38
6.6.2	Heures d'alimentation	39

6.7 État actuel 39
6.7.1 Chaudière 39
6.7.2 Circuits de chauffage 40
6.7.3 Chauffe-eau 41
6.7.4 Ballon tampon 42
6.7.5 Disp. d'alimentation 43
6.7.6 Extraction du combustible (système d'aspiration) 43
6.7.7 Deuxième chaudière 44
6.8 Date et heure 45
6.9 Dispositif d'aspiration 45
6.10 Service client 46
6.11 Alarmes 46
6.11.1 Affichages 46
6.11.2 Rapport 47
6.11.3 Statistiques 47
6.11.4 Supprimer 47
6.12 Utilitaires 48
6.12.1 Comfort SMS 48
6.12.2 Comfort Visio 48
6.12.3 Comfort Online 49
6.13 Niveau spécialiste 53
6.14 Réglages avancés 53

7 Maintenance de la Easyfire 1 55
7.1 Pourquoi choisir un service de maintenance constant et spécialisé ? 55
7.2 Règles de maintenance 55
7.2.1 Contrôle visuel hebdomadaire 55
7.2.2 Contrôles mensuels 55
7.2.3 Maintenance professionnelle 56
7.2.4 Eau de remplissage 56
7.2.5 Formulaires 58
7.3 Intervalles de maintenance pour exploitantes et exploitants 61
7.4 Contrôle visuel de l'installation complète 61

7.5	**Conduite principale de fumées et ventilateur d'aspiration**	**61**
7.6	**Nettoyage de la coupelle de combustion et du tube d'amorçage**	**62**
7.7	**Graissage de l'entraînement de nettoyage**	**63**
7.8	**Contrôle du clapet coupe-feu**	**63**
7.9	**Entraînement du sas à roue à godets**	**65**
7.10	**Nettoyer le capteur de niveau (option : réservoir d'aspiration)**	**65**
7.11	**Nettoyage des surfaces**	**66**
7.12	**Remplacer la pile dans le module de commande**	**66**
7.13	**Interruption prolongée**	**66**
8	**Dépannage**	**68**
8.1	**Réagir aux alarmes**	**68**
8.1.1	Affichage du rapport des alarmes	68
8.1.2	Affichage des statistiques	68
9	**Annexe**	**79**
9.1	**The Clean Air Act 1993 and Smoke Control Areas**	**79**
	Glossaire	**83**
	Index des mots-clés	**84**

1 Généralités

1.1 Contenu de ce manuel

Vous trouverez dans ce manuel toutes les informations nécessaires pour l'exploitation et l'utilisation. La succession des chapitres correspond à la séquence de travail recommandée. Adressez vos questions à votre partenaire commercial ou au service après-vente KWB.

Les succursales nationales et les partenaires agréés de KWB – Kraft und Wärme aus Biomasse GmbH seront appelés KWB dans ce document.

Nous nous efforçons d'améliorer nos produits et nos manuels.
Vos suggestions et commentaires sont les bienvenus !

Toutes nos coordonnées figurent sur la page d'accueil KWB www.kwb.net

Si vous constatez des erreurs, nous vous prions de nous en informer à l'adresse suivante : doku@kwb.at

Manuel original – Sous réserve de modifications, d'erreurs d'impression et de typographie !

1.2 Remarques

1.2.1 Classification des consignes de sécurité

KWB vous oriente dans les documents en appliquant le système d'avertissement international le plus sûr et le plus moderne. La désignation du signal, la couleur et le texte changent au fur et à mesure que le danger augmente :

REMARQUE	**Remarque générale** Avec cette illustration, nous identifions et décrivons des **informations importantes.**
⚠ **ATTENTION**	**Risque émergent** Avec cette illustration, nous identifions et décrivons des **risques émergents. Le fait de ne pas tenir compte** des dangers indiqués peut provoquer des **blessures ainsi que des dommages matériels et pour l'environnement**.
⚠ **AVERTISSEMENT**	**Danger moyen** Avec cette illustration, nous identifions et décrivons des dangers. **Le fait de ne pas tenir compte** de l'avertissement peut provoquer des **blessures graves ou même mortelles**.
⚠ **DANGER**	**Danger grave** Avec cette illustration, nous identifions et décrivons des **dangers graves. Le fait de ne pas tenir compte de l'avertissement entraîne des blessures graves ou même mortelles !**

1.2.2 Consignes de sécurité générales

- **Il est strictement interdit de modifier ou de transformer l'installation de chauffage !**
- Fermez tous les capots prévus avant de mettre l'installation en service !
- Débranchez avant d'effectuer la maintenance de l'installation ou d'ouvrir la commande !

REMARQUE	**Montage conforme par du personnel spécialisé** ↘ Le montage, la connexion, la mise en service de ce dispositif de chauffage sont strictement réservés aux techniciens qualifiés de KWB ou ses partenaires. ⇢ Toutes les interventions doivent être conformes aux instructions de KWB et/ou aux dispositions locales.

Respecter les consignes de sécurité

REMARQUE	**Respectez les consignes de sécurité** Votre installation a fait l'objet de contrôles de sécurité et répond aux normes, directives et dispositions en vigueur. Le non-respect des consignes de sécurité ou l'utilisation non conforme de votre installation peut entraîner des dommages matériels. Par ailleurs, vous vous exposez à des risques sanitaires ou à un danger de mort !

Lire et respecter les instructions

REMARQUE	**Lire attentivement les notices avant le montage et la mise en service !** Le respect des instructions qu'elles contiennent ainsi que le montage et la mise en service conformes sont impératifs pour bénéficier de la garantie de KWB. ⇢ En cas de doute, consultez les notices ou contactez le service après-vente de KWB. ↳ Vous trouverez toutes les notices de nos chaudières sur le Partner-Net KWB : http://partnernet.kwb.net/

1.3 Informations juridiques

Propriété intellectuelle

© 2020 KWB – Kraft und Wärme aus Biomasse GmbH

L'intégralité des catalogues, prospectus, figures, illustrations, manuels ainsi que des programmes de commande et de réglage etc. sont protégés par les droits concernant les biens incorporels et demeurent constamment la propriété intellectuelle de KWB. Toute utilisation, reproduction, divulgation, publication, élaboration et/ou transmission à une tierce partie nécessite l'autorisation écrite préalable de KWB.

Lors de l'exploitation des marchandises sous contrat, les remarques et instructions techniques relatives à l'installation, à la manipulation ou autres de KWB doivent être précisément observées et respectées.

REMARQUE	**Garantie et responsabilité**
	↘ La garantie et la responsabilité du fabricant KWB présupposent un montage et une mise en service de l'installation dans les règles de l'art. Nous déclinons toute responsabilité en cas de défauts et de dommages résultant d'un montage incorrect ou d'une mise en service ou d'une utilisation non-conforme aux prescriptions ! ⇢ Pour garantir le bon fonctionnement de l'installation conforme à sa destination, il convient de respecter scrupuleusement les indications du fabricant. La connaissance du mode d'emploi est absolument requise et présupposée pour ce faire. ⇢ Utilisez uniquement les pièces d'origine ou autorisées par le fabricant. ⇢ En cas de doute, consultez ce manuel ou contactez le service après-vente de KWB.

Responsabilité/Garantie

Toute altération et/ou modification non expressément autorisée par écrit par KWB des marchandises sous contrat, exploitation des marchandises sous contrat conjointement à d'autres appareils, ou accessoires dont la compatibilité n'a pas été expressément confirmée par écrit par KWB, ou encore toute manipulation/emploi non réglementaire (telle que l'utilisation de combustible/eau non adapté aux normes, non conforme à la norme VDI 2035 ou ÖNORM H 5195-1 ; ou un emploi inapproprié et/ou excessif) entraînera l'annulation de la garantie. Toute responsabilité ou garantie de compatibilité des marchandises sous contrat avec d'autres produits, systèmes, installations ou pièces s'y rapportant ainsi que l'aptitude à un emploi prévu bien défini sera exclue, excepté en cas d'accord formel écrit.

Utilisation conforme

Les chaudières KWB chauffent l'eau pour les installations de chauffage central. L'utilisation, la manipulation et la maintenance des installations KWB doivent être effectuées, sans exception, conformément aux descriptions indiquées dans le manuel.

Les combustibles cités Instructions d'utilisation au paragraphe **Combustibles conformes** **[►27]** sont tous prescrits sans exception.

Une utilisation différente ou outrepassant ces indications est une utilisation NON conforme. Les dommages résultant de telles utilisations relèvent de la responsabilité des utilisateurs et exploitants des installations !

2 Sécurité

2.1 Remarques

2.1.1 Classification des consignes de sécurité

Dans cette documentation, des avertissements sont utilisés pour les niveaux de danger suivants afin de signaler les dangers imminents et les importantes prescriptions de sécurité :

REMARQUE	**Remarque générale** Avec cette illustration, nous identifions et décrivons des **informations importantes.**
⚠ **ATTENTION**	**Risque émergent** Avec cette illustration, nous identifions et décrivons des **risques émergents. Le fait de ne pas tenir compte** des dangers indiqués peut provoquer des **blessures ainsi que des dommages matériels et pour l'environnement**.
⚠ **AVERTISSEMENT**	**Danger moyen** Avec cette illustration, nous identifions et décrivons des dangers. **Le fait de ne pas tenir compte** de l'avertissement peut provoquer des **blessures graves ou même mortelles**.
⚠ **DANGER**	**Danger grave** Avec cette illustration, nous identifions et décrivons des **dangers graves. Le fait de ne pas tenir compte de l'avertissement entraîne des blessures graves ou même mortelles !**

2.1.2 Consignes de sécurité générales

- **Il est strictement interdit de modifier ou de transformer l'installation de chauffage !**
- Fermez tous les capots prévus avant de mettre l'installation en service !
- Débranchez avant d'effectuer la maintenance de l'installation ou d'ouvrir la commande !

REMARQUE	**Montage conforme par du personnel spécialisé** ↘ Le montage, la connexion, la mise en service de ce dispositif de chauffage sont strictement réservés aux techniciens qualifiés de KWB ou ses partenaires. ⇢ Toutes les interventions doivent être conformes aux instructions de KWB et/ou aux dispositions locales.

Respecter les consignes de sécurité

REMARQUE	**Respectez les consignes de sécurité**
	Votre installation a fait l'objet de contrôles de sécurité et répond aux normes, directives et dispositions en vigueur. Le non-respect des consignes de sécurité ou l'utilisation non conforme de votre installation peut entraîner des dommages matériels. Par ailleurs, vous vous exposez à des risques sanitaires ou à un danger de mort !

Lire et respecter les instructions

REMARQUE	**Lire attentivement les notices avant le montage et la mise en service !**
	Le respect des instructions qu'elles contiennent ainsi que le montage et la mise en service conformes sont impératifs pour bénéficier de la garantie de KWB. ⇢ En cas de doute, consultez les notices ou contactez le service après-vente de KWB. ↳ Vous trouverez toutes les notices de nos chaudières sur le Partner-Net KWB : http://partnernet.kwb.net/

2.2 Pictogrammes utilisés

Les signaux d'obligation, d'interdiction et d'avertissement suivants sont employés dans la documentation et/ou sur la chaudière.

Conformément à la directive Machines, les signaux apposés directement sur la zone dangereuse de la chaudière signalent les dangers imminents ou les comportements sécuritaires. Ces étiquettes ne peuvent pas être enlevées ou recouvertes.

Signaux d'obligation (couleur de sécurité bleue)			
	Généralités signaux d'obligation		Utiliser un masque
	Respecter les instructions		Utiliser un masque de soudage
	Utiliser une protection auditive		Déverrouiller avant la maintenance et la réparation
	Utiliser une protection oculaire		Contrôler le dispositif de verrouillage
	Mettre à la terre avant toute utilisation		Maintenir fermé

Signaux d'obligation (couleur de sécurité bleue)			
	Débrancher la fiche secteur		Utiliser un détecteur de gaz
	Utiliser une protection des pieds		Arrivée et évacuation d'air continues à l'air libre nécessaires
	Utiliser une protection des mains		Arrivée et évacuation d'air nécessaires
	Utiliser des vêtements de protection		Entrée uniquement si une deuxième personne est à l'extérieur ! En cas d'accident, appeler les secours en premier !
	Utiliser une protection du visage		Réservé aux techniciens spécialisés
	Utiliser une protection de la tête		Réservé aux électriciens

Signal d'interdiction (couleur de sécurité rouge)			
	Généralités signaux d'interdiction		Aucun accès pour les personnes ayant un pacemaker ou un défibrillateur implanté
	Accès interdit aux personnes non autorisées		Interdiction de mettre la main à l'intérieur
	Interdiction de fumer		Interdiction de marcher sur la surface
	Pas de flamme nue ; interdiction de faire du feu, d'entretenir une flamme vive nue et de fumer		

Signal d'avertissement(couleur de sécurité jaune)			
	Généralités signaux d'avertissement		Avertissement contre le démarrage automatique
	Avertissement contre les substances explosives		Avertissement contre le danger d'écrasement
	Avertissement contre les obstacles au sol		Avertissement contre les substances inflammables
	Avertissement contre le risque de chute		Avertissement contre un objet pointu
	Avertissement contre une température plus basse/le gel		Avertissement contre les blessures aux mains
	Avertissement contre le risque de glissement		Avertissement contre les roulettes opposées
	Avertissement contre la tension électrique		Avertissement contre le rayonnement optique
	Avertissement contre la charge suspendue		Avertissement contre les comburants
	Avertissement contre les surfaces chaudes		Avertissement contre le risque de suffocation

2.3 Étiquettes

REMARQUE **Danger en l'absence d'étiquettes de sécurité**

↘ Les étiquettes permettent de sauver des vies, vous protègent contre les blessures et évitent les dommages matériels !

⇢ Sécurisez l'utilisation de l'installation de chauffage : par conséquent, collez TOUTES les étiquettes suivant les instructions.

⇢ Remettez les étiquettes inutilisées à l'exploitant de l'installation de chauffage et signalez les dangers ou les conséquences possibles !

⇢ Commandez au besoin des étiquettes manquantes ou les étiquettes incorrectes auprès de KWB.

⇢ Assurez-vous que les étiquettes ci-dessous se trouvent aux endroits correspondants.

⇢ Commandez les étiquettes manquantes en donnant la référence requise :

27-2000224 – Langues : DE | EN | FR	**27-2000225 – Langues : ES | IT | SL**

2.3.1 Autocollants en face avant

⇢ Contrôlez la lisibilité des symboles sur les touches :

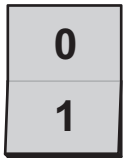

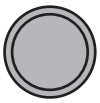

02	01	03
Touche d'activation de la mesure	Interrupteur principal	Pyrostat

⇢ Contrôlez la lisibilité des étiquettes en face avant :

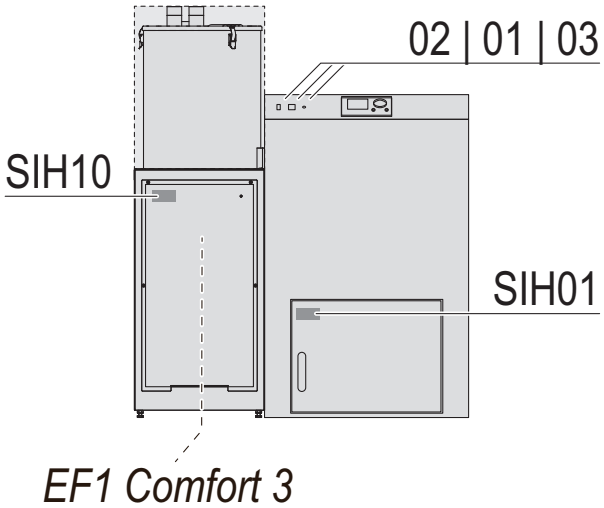

Risque de reprise d'incendie ! (SIH01)

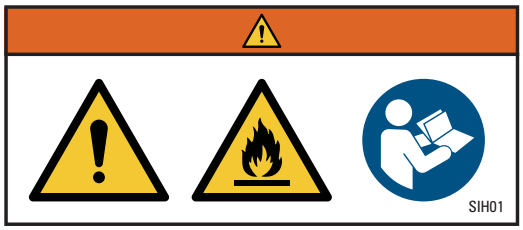

Avertissement contre le risque de reprise d'incendie !

Avertissement contre les substances inflammables !

Respecter les instructions !

Fermer toutes les portes de la chambre de combustion et toutes les ouvertures de maintenance, avant de mettre l'installation sous tension !

Collez l'autocollant avec l'affectation des connecteurs de la KWB Comfort 3 de manière bien visible sur l'intérieur de la tôle de recouvrement [A] du boîtier de commande :

Stecker Easyfire EF1 Comfort 3
Plug, Easyfire EF1 Comfort 3
Connecteur Easyfire EF1 Comfort 3

1	Versorgung 230 V_{AC} / Supply 230 V_{AC} / Alimentation 230 V_{CA}
2	Motor Fördersystem / Motor, conveyor system / Moteur du système d'alimentation
3	Wärmetauscherreinigung (Option) [S5/3] Heat exchanger cleaning (option) [S5/3] Nettoyage de l'échangeur thermique (option) [S5/3]
4	Saugzuggebläse [Saugzug] Induced draught fan [induced draught] Ventilateur d'aspiration [tirage]
5	Easyflex (Option) / Easyflex (Option) / Easyflex (option)
6	STB / STL / STB
7.1	Ansteuerung elektr. Pumpen / Activation electr. pumps / Commande des pompes électroniques
7.2	Störung 1 / Fault 1 / Panne 1
7.3	Leistung: Steuerausgang Easyflex (Option) / Capacity: Control output Easyflex (option) / Puissance : Sortie de commande Easyflex (option)
7.4	Rauchsauger / Smoke extractor / Aspirateur de fumées
8	Pumpe Brauchwasser-Speicher / DHWC pump / Pompe chauffe-eau
9	Mischer HK 2 / Mixer HC 2 / Mélangeur CC 2
10	Pumpe HK 2 / Pump HC 2 / Pompe CC 2
11	Mischer HK 1 / Mixer HC 1 / Mélangeur CC 1
12	Pumpe HK 1 / Pump HC 1 / Pompe CC 1
13	Thermoschalter Motor Fördersystem / Thermal switch, motor conveyor system / Disjoncteur thermique moteur système d'alimentation
14	Rücklaufmischer / Return flow mixer / Mélangeur de retour
15	Kesselkreispumpe Klasse III / Boiler circuit pump class III / Pompe du circuit de chaudière de catégorie III
16	Comfort 3 Versorgung / Comfort 3 supply / Alimentation Comfort 3
17	Türkontakt / Door contact / Contact de porte
19	Brandschutzklappe Endschalter / Fire shutter end switch / Interrupteur de fin de course du clapet coupe-feu
21	Extern 2 / External 2 / Externe 2
22	Extern 1 Kesselfreigabe / External 1 boiler release / Externe 1 autorisation chaudière
23	Füllstandsensor Vorratsbehälter / Storage container fill level sensor / Capteur de niveau de remplissage du réservoir
24	Taste Messbetrieb / Switch, measuring mode / Touche d'activation de la mesure
25	Bus/24 V_{DC} / Bus/24 V_{DC} / Bus/24 V_{CC}
26	Bus/24 V_{DC} Bediengerät / Bus/24 V_{DC} control device / Bus/24 V_{CC} module de commande
27	Analoges Bediengerät HK 1 / Analogue control unit HC 1 / Module de commande analogique, CC 1
28	Sensor Vorlauf-Temp. HK 1 / Sensor forward flow temp. HC 1 / Température départ capteur CC 1
29	Brauchwasserspeicher-Temp. / DHWC temp. / Temp. chauffe-eau
30	Puffer-Temp. 1 (oben) / Buffer temp. 1 (top) / Temp. ballon tampon 1 (haut)
31	Analoges Bediengerät HK 2 / Analogue control unit HC 2 / Module de commande analogique, CC 2
32	Vorlauf-Temp. HK 2 / Forward flow temp. HC 2 / Température départ CC 2
33	Rücklauf-Temp. / Return flow temp. / Temp. de retour
34	Puffer-Temp. 2 (unten) / Buffer temp. 2 (bottom) / Temp. tampon 2 (bas)
35	Außen-Temp. / Outside temp. / Temp. extérieure
36	Stoker-Temp. / Stoker temp. / Temp. dispositif d'alimentation
38	Kessel-Temp. / Boiler temp. / Temp. chaudière
39	Rauchgas-Temp. / Exhaust gas temp / Temp. fumées
41	Hauptantrieb Drehzahl / Main drive, speed / Vitesse entraînement principal
42	Saugzug Drehzahl / Induced draught, speed / Vitesse d'aspiration
43	Primärluftgebläse Drehzahl / Primary air fan, speed / Vitesse de souffleur d'air principal
44	NOT-HALT / EMERGENCY STOP / ARRÊT D'URGENCE
55	Position Umschalteinheit / Position switch unit / Position coffret de commutation
59	Versorgung Umschalteinheit / Supply switch unit / Alimentation coffret de commutation
60	Saugturbine / L↑ Anst. Umschalteinheit / Suction turbine / L↑ activat. Switch unit / Turbine d'aspiration / L↑ cde Coffret de commutation

EF1 Comfort 3

connecteurs EF1 – KWB Comfort 3 (schéma de principe)

2.3.2 Étiquette située à l'arrière

⇢ Contrôlez si les étiquettes suivantes sont collées sur l'habillage :

⇢ Collez les étiquettes suivantes de manière bien visible sur l'habillage :

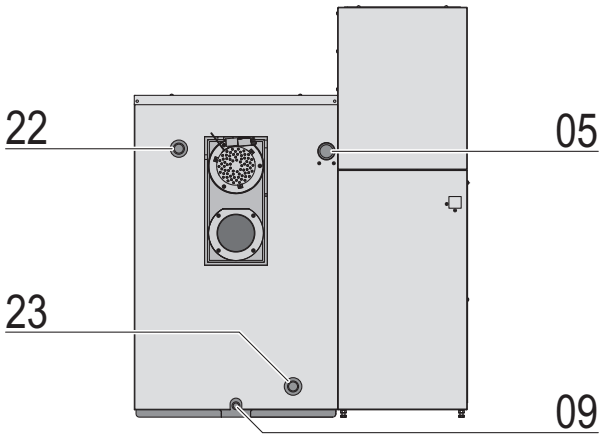

Alimentation électrique (05)

230 VAC **13 A** — **C** 05	Alimentation électrique

Vidage (09)

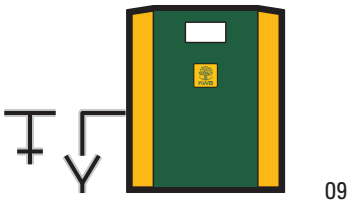 09	Vidage

Départ (22)

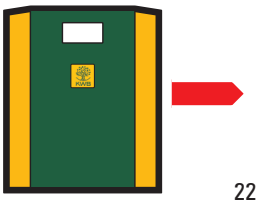 22	Départ

Retour (23)

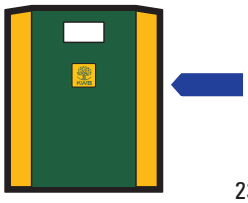 23	Retour

Plage signalétique

↘ La plaque signalétique est agrafée au départ de l'usine sur l'une des notices.

⇢ Collez la plaque signalétique dans le coin supérieur droit sur l'habillage peint en vert.

2.3.3 Étiquettes du local de stockage

⇢ Assurez-vous à tout moment que les avertissements du local de stockage soient collés sur la porte d'accès au local !

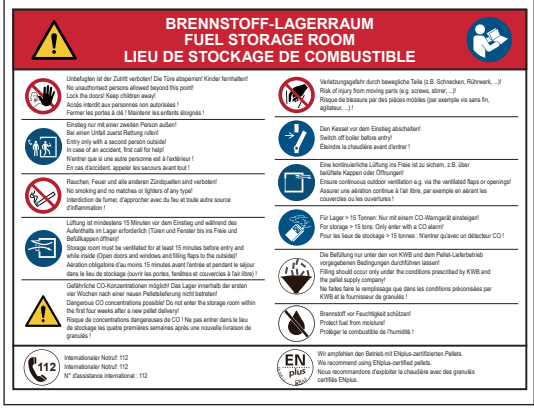	**Étiquettes du local de stockage de granulés** Autocollant sur la porte donnant sur le local de stockage des granulés (exemple d'illustration)

2.3.4 Étiquette du manchon de soufflage

⇢ Assurez-vous que l'avertissement de remplissage soit collé sur le manchon de soufflage :

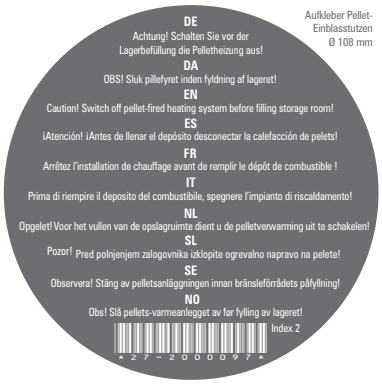

2.3.5 Étiquette de plaque signalétique

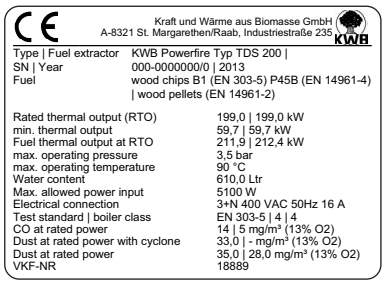

Kraft und Wärme aus Biomasse GmbH
A-8321 St. Margarethen/Raab, Industriestraße 235

Type | Fuel extractor	KWB Powerfire Typ TDS 200 |
SN | Year	000-0000000/0 | 2013
Fuel	wood chips B1 (EN 303-5) P45B (EN 14961-4) | wood pellets (EN 14961-2)
Rated thermal output (RTO)	199,0 | 199,0 kW
min. thermal output	59,7 | 59,7 kW
Fuel thermal output at RTO	211,9 | 212,4 kW
max. operating pressure	3,5 bar
max. operating temperature	90 °C
Water content	610,0 Ltr
Max. allowed power input	5100 W
Electrical connection	3+N 400 VAC 50Hz 16 A
Test standard | boiler class	EN 303-5 | 4 | 4
CO at rated power	14 | 5 mg/m³ (13% O2)
Dust at rated power with cyclone	33,0 | - mg/m³ (13% O2)
Dust at rated power	35,0 | 28,0 mg/m³ (13% O2)
VKF-NR	18889

Modèle de plaque signalétique

La plaque signalétique se au niveau des instructions de service, agrafée sur l'une des pages de couverture.

⇢ Collez la plaque signalétique **de manière bien visible** sur l'habillage de la chaudière.

Cet autocollant est impérativement nécessaire pour l'autorisation d'exploitation !

3 Aperçu

3.1 Composants de l'installation

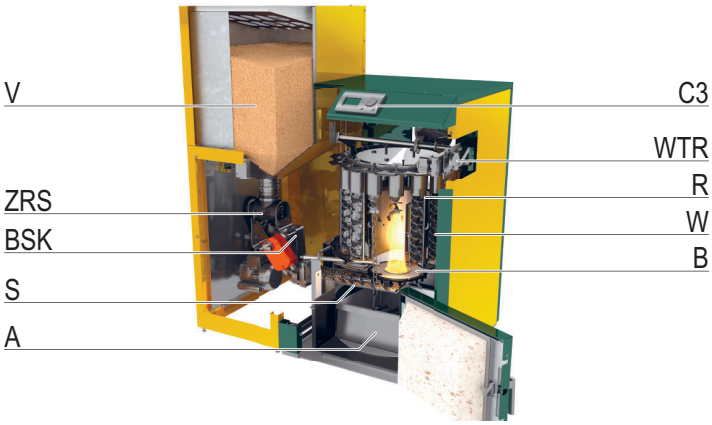

V	Réservoir de stockage (carré) ou réservoir d'aspiration (rond)	C3	Commande KWB Comfort 3
ZRS	Sas à roue à godets	WTR	Nettoyage de l'échangeur thermique par levier ou moteur (option)
BSK	Clapet coupe-feu	R	Tuyaux de l'échangeur thermique
S	Vis d'alimentation	W	Turbulateurs
A	Bac à cendres	B	Coupelle de combustion

3.2 Prescription en matière de cheminée

Suisse :

Installations en Suisse : pour obtenir une exploitation à faibles émissions conformément à l'homologation VHe, l'installation doit pouvoir fonctionner à puissance partielle avec des fumées à basse température (30 % de la puissance nominale). Ceci exige, en général, une cheminée résistante aux condensats. Pour toute question, contactez votre installateur.

Compte tenu du rendement élevé de la chaudière, la cheminée doit impérativement être insensible à l'humidité. Il s'agit des modèles de cheminée dont les parois ne subissent ni dommage ni infiltration d'humidité, malgré la non-atteinte permanente du point de rosée dans le conduit de fumées (voir EN 13384/DIN 18160).

Les cheminées en plastique sont interdites pour les chaudières à granulés !

4 Principes d'utilisation

Veuillez lire intégralement ce manuel avant l'utilisation. En cas de doute, contactez le service client de KWB ou votre partenaire KWB !

4.1 Éléments de commande situés à l'avant

AVERTISSEMENT **Conséquences imprévisibles (dommages matériels et personnels) liées à une mise en service non conforme**

→ La première mise en service exige des connaissances spécifiques : l'installation doit être mise en service uniquement par des spécialistes qualifiés et agréés !

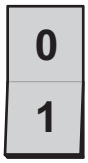

Interrupteur à bascule
Mode mesure

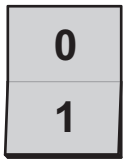

Interrupteur à bascule
Interrupteur principal

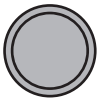

Pyrostat

Mode mesure

L'installateur ou le ramoneur peut ainsi mettre le brûleur en service pour effectuer des opérations de maintenance ou des mesures de fumées.

Lorsque la touche est allumée, la fonction reste activée durant 30 minutes. Tous les consommateurs de chaleur sont pilotés en position maximum. Ensuite, l'installation retourne automatiquement en fonctionnement normal.

Interrupteur principal

Actionnez l'interrupteur principal lors des travaux de maintenance ou de réparation ou lorsque l'installation est censée rester à l'arrêt pendant une durée prolongée. Vous en serez informé au moment opportun dans ce manuel.

Limiteur de température de sécurité

STB

Lorsque l'installation est en surchauffe, le thermostat de sécurité (limiteur de température de sécurité = STB) coupe l'alimentation de la chaudière. Le clapet coupe feu se verrouille automatiquement.

Si cet élément de sécurité s'est déclenché, vous devez attendre que la température de la chaudière ait chuté en dessous de 75 °C. Déverrouillez le limiteur de température de sécurité en dévissant le capuchon et en appuyant avec un tournevis sur la touche qui se trouve en dessous.

AVERTISSEMENT **Risque d'asphyxie lié à une porte de chambre de combustion ouverte**

→ Assurez-vous de la fermeture hermétique de la porte de la chambre de combustion avant de mettre la chaudière en marche.

4.2 Introduction à la commande KWB Comfort 3

4.2.1 Introduction

L'écran d'accueil s'affiche quelques secondes après la mise en route à l'aide de l'interrupteur principal. Appuyez sur la touche « Set » pour accéder au menu principal.

Module de commande de chaudière ou télécommande numérique

Structure du menu

La molette et les 2 touches « Set » et « Esc » permettent de passer du menu principal aux menus et réglages de votre choix. Vous pouvez y consulter les données correspondantes ou modifier les valeurs.

Écran du module de commande

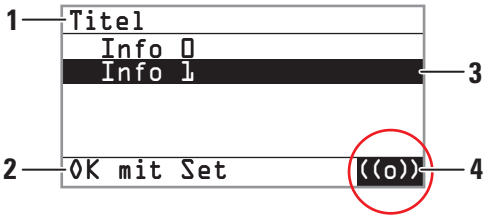

Structure des fenêtres

- L'**en-tête (1)** indique où vous vous trouvez dans l'arborescence des menus.
- Le texte du **pied de page (2)** vous indique si la **zone d'affichage (3)** contient des menus de sélection (« Sélect. l'option ») ou des réglages (« Modifier : SET »).
- **Les messages d'alarme (4)** s'affichent dans le coin inférieur droit.

4.2.2 Navigation dans le menu

Toutes les commande de KWB Comfort 3 comprennent plusieurs niveaux – Inutile de parcourir des listes interminables pour accéder à la commande de menu souhaitée.

La molette permet de sélectionner l'option

⇢ Tournez la molette de KWB Comfort 3 vers la gauche ou vers la droite.

↳ La barre noire monte ou descend. Sélectionnez une option dans le niveau actuel ou sélectionnez un champ dont vous souhaitez modifier la valeur.

"Set" permet de descendre d'un niveau

⇢ Appuyez sur la touche "Set".

↳ Elle permet de confirmer l'option sélectionnée et de descendre d'un niveau. Vous trouverez une liste d'options subordonnées où vous pouvez définir des valeurs.

"Esc" permet de remonter d'un niveau

⇢ Appuyez sur la touche "Esc".

↳ Vous remontez d'un niveau dans le sens du menu principal.

4.2.3 Sélectionner un mode

Les options des différents niveaux permettent d'accéder à des fenêtres dans lesquelles vous pouvez définir certains modes.

Exemple : `Menu principal >> Chauffe-eau >> Chauffe-eau n° >> Programme C-E`

```
C-E     0 Température
 Plages horaires
 Température
 OFF
 Mode manuel

Sélect. programme
```

La molette permet de sélectionner le mode

→ Tournez la molette de la KWB Comfort 3 vers la gauche ou vers la droite.

« Set » permet de confirmer la modification

→ Appuyez sur la touche « Set ».

↳ Vous validez ainsi le paramètre modifié. La plupart du temps, la modification apparaît dans l'en-tête.

« Esc » permet de remonter d'un niveau

→ Appuyez sur la touche « Esc ».

↳ Vous remontez d'un niveau, vers le menu principal.

4.2.4 Modification des valeurs

Les options des différents niveaux permettent d'accéder à des fenêtres dans lesquelles vous pouvez modifier certaines valeurs.

La molette permet de modifier les valeurs

→ Tournez la molette de la KWB Comfort 3 vers la gauche ou vers la droite.

↳ Vous réduisez ou augmentez ainsi la valeur du champ sélectionné.

« Set » permet de confirmer la modification

→ Appuyez sur la touche « Set ».

↳ Vous confirmez ainsi la valeur modifiée.

« Esc » annule la modification

→ Vous appuyez sur la touche « Esc »" (sans avoir auparavant appuyé sur la touche « Set »).

↳ Ceci vous permet de mettre fin à la modification sans enregistrer la nouvelle valeur. En même temps, vous remontez d'un niveau vers le menu principal (suivant le niveau du menu où vous vous trouvez).

4.2.5 Exemple d'utilisation

Navigation

Avec la molette et la touche « Set », naviguez vers un réglage (l'exemple modifie la température de la pièce pendant la période de chauffe) :

Exemple :

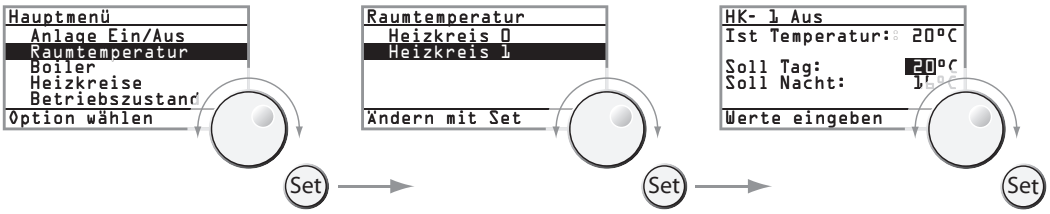

Appuyez plusieurs fois sur la touche « Esc » pour remonter d'un niveau dans l'arborescence des menus.

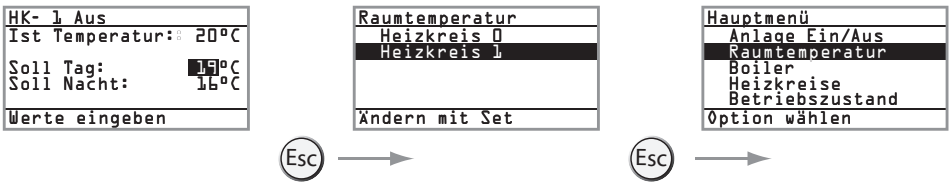

Résumé

L'action des éléments de commande dépend donc du mode actuel (navigation ou modification) :

Élément de commande	Mode navigation	Mode modification
Molette	Change le champ actif	Change la valeur sélectionnée
Touche « Set »	Sélectionne l'option de menu ou bascule vers le mode modification	Confirme la modification
Touche « Esc »	Retour au niveau de menu supérieur	Annule la modification actuelle ou bascule vers le mode navigation

Suivre le chemin indiqué

Les instructions d'utilisation ci-dessous se limitent à indiquer la dernière fenêtre du réglage souhaité.

C-E 0Plages hor.
Chauffe rapide: OFF
Modifier: SET

`Menu principal >> Chauffe-eau >> Chauffe-eau n° >> Chauffe rapide`

⇢ Suivez le chemin d'accès concerné (comme indiqué dans l'exemple précédent).

↳ Vous vous trouvez maintenant dans le menu Chauffe rapide et pouvez activer ou désactiver ce dernier.

4.3 Qu'appelle-t-on des circuits de chauffage ?

Suivant le bâtiment à chauffer, plusieurs circuits de chauffage peuvent être nécessaires, afin de permettre une commande séparée des différentes zones. La pompe de circulation transporte l'eau chauffée dans la chaudière ou le ballon tampon vers les consommateurs, tels que le plancher chauffant, les radiateurs et les radiateurs soufflants.

La KWB Comfort règle plusieurs circuits de chauffage en permettant un réglage et une régulation séparés.

4.4 Régulation de l'eau sanitaire

Le ballon d'eau sanitaire (« chauffe-eau ») se charge de la production d'eau chaude sanitaire.

Réglage de la température de l'eau sanitaire

Corrigez à votre gré les valeurs du menu **« Température C-E » [►37]**
`Menu principal >> Chauffe-eau >> Chauffe-eau n° >> Température C-E`
.

Réglage des heures d'alimentation de l'eau sanitaire

Si l'eau sanitaire n'est pas suffisamment chaude à certaines heures, dans le menu
`Menu principal >> Chauffe-eau >> Chauffe-eau n° >> Heures d'aliment.`
, modifiez la période de surveillance de la température de fonctionnement du chauffe-eau sanitaire (**« Heure d'alimentation » [►36]**).

Chauffage immédiat de l'eau sanitaire

Si l'eau sanitaire doit être immédiatement chauffée, utilisez l'option **Chauffe rapide [►37]** : Basculez vers le menu
`Menu principal >> Chauffe-eau >> Chauffe rapide`
et réglez la valeur sur `On`.

4.5 Réglage de la température ambiante

Voici comment régler la température ambiante...	
avec une télécommande numérique ou un module de commande de chaudière	**avec une télécommande analogique**
Réglage de la température ambiante	
Corrigez à votre gré les valeurs du menu **« Température ambiante » [►32]** `Menu principal >> Température ambiante >> Circuit n°` .	Utilisez la molette pour augmenter et réduire la température ambiante de consigne de 5°C (en fonction de : l'influence ambiante, l'abaissement rapide).
Réglage des périodes de chauffe	
Si les radiateurs ou le plancher chauffant ne sont pas suffisamment chauds à certaines heures, dans le menu `Menu principal >> Circuits de chauff. >> Circuit n° >> Périodes de chauffe` modifiez la période pour tous les jours (« lundi-dimanche ») ou un jour particulier : **Modification des périodes de chauffe [►33]**.	—
Activation du mode soirée	
Pour prolonger une seule fois la durée de chauffe, sélectionnez le « **Mode soirée [►32]** » dans le menu `Menu principal >> Mode soirée >> Circuit n°` Indiquez jusqu'à quelle heure le circuit sélectionné doit rester sur la température de référence du jour. Ensuite, l'installation fonctionne à nouveau normalement (en principe, la température baisse pour la nuit).	Si vous réglez le sélecteur sur le mode jour, le chauffage chauffe ce circuit à la température de référence du jour prédéfinie.

Dans la section relative à l'**Utilisation de la télécommande analogique [►26]**, vous trouverez de plus amples informations sur ce composant.

4.6 Régulation du transport de combustible

4.6.1 Réglage des heures de remplissage (systèmes d'aspiration)

Dans le menu **Menu principal >> Dispositif d'aspir. [►45]**, modifiez les heures de remplissage , si le bruit du remplissage du dispositif d'aspiration vous gêne.

- Le remplissage doit au moins durer 30 min.
- Vos entrées sont automatiquement contrôlées par le logiciel et corrigées le cas échéant.

4.7 L'installation au coeur du cycle annuel

Pendant les périodes de transition (inter-saison), il est intéressant d'activer les **Programmes de chauffe [►33]** :

`Menu principal >> Circuits de chauff. >> Circuit n° >> Programmes chauff.`

- En automne, basculez vers « Transition », puis plus tard vers le « Progr. chauff. 1 » ou le « Progr. chauff. 2 ».
- Au printemps, basculez à nouveau vers « Transition », puis plus tard vers « OFF ».

4.7.1 Arrêt de l'installation

⚠ AVERTISSEMENT	**Combustion incontrôlée par un arrêt anticipé**
	↘ L'arrêt de la chaudière à l'aide de l'interrupteur principal alors qu'elle est en mode chauffage, entraîne son passage dans un état incontrôlé !
	⇢ Attendez jusqu'à l'affichage de l'un des états de fonctionnement « -dém. » | « +dém. » | « Off » avant d'arrêter la chaudière via l'interrupteur principal !

Arrêt complet (fin de la saison de chauffe, pannes)

REMARQUE	**Par amour pour l'environnement : laissez refroidir l'installation de manière contrôlée !**
	⇢ Arrêtez l'installation avec l'option **« Installation ON/OFF » [►32]**.
	⇢ Attendez le refroidissement complet de l'installation.
	⇢ Mettez l'installation hors tension à l'aide de l'interrupteur principal.
	↳ Le lit de braises restant s'éteint de lui-même.
	↳ Ensuite, le combustible sera brûlé dans la chambre de combustion avec un impact minimum sur l'environnement.

Conseil : en dehors de la saison de chauffe, débranchez la prise pour éviter les dommages dus à la foudre.

4.7.2 Remise en service après une période d'arrêt

⇢ Mettez l'installation sous tension via l'interrupteur principal.

⇢ Si la batterie est vide, vous devrez peut-être régler la date et l'heure (section Réglage de la date et de l'heure).

→ Allumez l'installation avec la fonction **Installation ON/OFF [►32]** [Comfort 3] ou `Chaudière ON/OFF` [Comfort 4].

Dès qu'une demande est activée, l'installation ou la chaudière démarre :

→ L'alimentation en combustible du brûleur démarre (mode « Prêt (-FS) »). Si le système d'extraction est vide, cette opération peut durer jusqu'à 30 minutes.

→ Le combustible est transporté sur la coupelle de combustion (mode « Allumage Alimenter ») et allumé (mode « Allumage Chauffer »). Si la vis d'alimentation est vide, plusieurs essais d'allumage peuvent être nécessaires jusqu'à ce qu'un lit de braises se forme (mode « Allumage »).

→ L'installation bascule en mode « Fonctionnement », chauffe la chaudière et alimente les consommateurs en cas de demande de chaleur.

→ Lorsque la température de consigne est atteinte, l'installation bascule en veille (mode « Veille (+dem) »).

4.8 Résolution des problèmes

La liste complète des messages d'alarme de votre chaudière et les solutions proposées sont disponibles dans la section **La liste des alarmes [►69]**.

4.8.1 Réglage de la date et de l'heure

Si l'installation était hors tension et la batterie du module de commande de chaudière vide, l'horloge interne s'arrête. Sur le module de commande de chaudière, l'alarme "`03 Régler l'heure !`" s'affiche.

Vous trouverez de plus amples informations dans la section **Date et heure [►45]**.

4.8.2 Contacter le service client

- Munissez-vous du modèle de la chaudière indiqué sur la plaque signalétique.

Les menus suivants peuvent vous aider lorsque vous contactez le service client de KWB :

- Le menu "Service client" (section **Service client [►46]**) affiche la version du logiciel et le nombre de maintenances.
- Le menu "État actuel" (section **État actuel [►39]**) affiche les états et les mesures des principaux composants (moteurs, capteurs, etc.).

4.8.2.1 Demande d'état de fonctionnement

L'option "État actuel" permet d'afficher les valeurs et les états de l'installation. Vous ou le service client pourrez rechercher et résoudre les défauts et les alarmes.

Accédez à `Menu principal >> État actuel` et consultez la section **État actuel [►39]** pour en savoir plus.

4.8.3 Actionnement du bouton d'arrêt d'urgence

Dans de rares cas, une pression du bouton d'arrêt d'urgence peut s'avérer nécessaire. **Notez :**

⚠ ATTENTION	**La production de chaleur et la combustion continuent ! Coupure contrôlée !**
	→ Vous avez appuyé sur le bouton d'arrêt d'urgence (« Arrêt d'urgence » selon TRVB H 118).

4.8.4 Émanation de fumées

⇢ Aérez la chaufferie !

⇢ Quittez immédiatement la chaufferie et fermez la porte coupe-feu ! Fermez aussi les portes des pièces d'habitation.

⇢ Contactez le service client.

4.9 Utilisation de la télécommande analogique

Télécommande analogique (option)

Si votre installation est équipée d'une régulation de circuit de chauffage en fonction de la température extérieure, vous pouvez équiper chaque circuit de chauffage d'une télécommande analogique commandée en fonction de la température ambiante.

Le bouton tournant de la télécommande analogique permet de modifier la température ambiante de référence. En butée, « + » permet d'augmenter la température ambiante de 5 °C et « - » de la réduire de 5 °C (en fonction de : l'influence ambiante, l'abaissement rapide). Notez que la valeur « Température ambiante » reste inchangée sur le module de commande de chaudière. **Température ambiante [►32]**.

Le sélecteur de la télécommande analogique permet de configurer les modes suivants :

Modes de la télécommande analogique

⏻	Mode Veille Ce mode coupe le circuit de chauffage. La fonction de protection antigel reste cependant active. A cet effet, la chaudière doit être allumée (**Installation ON/OFF [►32]**).
☾	Mode Nuit Le circuit de chauffage est maintenu en permanence à la température définie pour la nuit.
⏲	Mode Automatique Le circuit de chauffage fonctionne d'après le programme de chauffe réglé. **Programmes de chauffe [►33]**
☼	Mode Jour Le circuit de chauffage est maintenu en permanence à la température de référence définie pour le jour.

5 Travaux réguliers

5.1 Combustibles

5.1.1 Combustibles conformes

DANGER **Danger de mort par émanations de gaz nocifs de combustion !**

↘ L'incinération d'ordures est à l'origine de gaz nocifs et des gaz de combustion détruisant la chaudière : En font partie : le contre-plaqué et autres agglomérés, plastiques, caoutchouc, PVC, peintures …

⇢ Ne faites brûler que des combustibles conformes !

ATTENTION **Risque d'explosion lié aux produits facilitant l'allumage**

⇢ Ne JAMAIS utiliser de combustibles liquides, tels que l'essence, pour allumer la chaudière.

Combustibles autorisés

Seuls les combustibles suivants conformes aux normes sont autorisés pour le fonctionnement :

- Granulés de bois conformes ISO 17225-2 avec certificat « ENplus A1 »

Aucun corps étranger (pierres, matières plastiques) ne doit être présent !

Pour la livraison également, faites attention aux revendeurs certifiées ENplus.

5.1.2 Combustible : granulés

Granulés de moindre qualité

Les combustibles de moindre qualité augmentent les émissions et entraînent l'encrassement de la chaudière. Seuls des granulés de qualité supérieure garantissent le fonctionnement fiable et propre de l'installation, ce qui réduit les coûts d'exploitation. Demandez les certificats à votre fournisseur.

Granulés normalisés

ISO 17225

La norme EN 17225 remplace les règlementations nationales : le certificat « ENplus » facilite le choix des consommateurs **et** régule la manipulation professionnelle des granulés par le commerce (transport ménageant les granulés, remplissage optimal du dépôt de granulés ...).

Niveau de qualité A1

A1 est la qualité destinée aux consommateurs possédant une chaudière à granulés. Elle est conforme aux exigences les plus sévères et permet d'obtenir les valeurs d'émission les meilleures. Ce niveau de qualité correspond en majeure partie aux normes EN 14961-2, DIN-Plus et ÖNORM M7135. Les granulés de bois correspondants doivent avoir une teneur en cendres comprise entre une valeur inférieure à 0,5 % (résineux) et 0,7 % (autres bois).

Matériau de départ : billes de bois et restes de bois n'ayant subi aucun traitement chimique
Additifs : ≤ 2 % ; le type et la quantité doivent être indiqués.

Densité en vrac	600 kg/m³		Teneur en eau	≤ 10 %
Diamètre	6 (±1) mm		Teneur en fines	≤ 1 %
Longueur	3,15– 40 mm		Résistance mécanique	≥ 97,5 %
Pouvoir calorifique net	16,5 –19 MJ/kg		Teneur en cendres	≤ 0,7 %

5.1.3 Acheter des granulés

Comment stocker les granulés en sacs ?

Protégés et au sec, cela suffit !
(Le revendeur doit aussi le garantir !)

A quoi faut-il faire attention lors de l'achat de granulés ?

Nous partons du principe que les granulés ont été certifiés selon ENplus. Ceci permet à votre installation de fonctionner avec de faibles émissions et de manière fiable.

A quoi reconnaît-on des granulés de bonne qualité ?

Des granulés de bonne qualité sont reconnaissables à leur surface lisse et non fissurée.

Tous les granulés devraient avoir à peu près la même longueur et ne pas être souillés par des corps étrangers ni être constitués d'un mélange de plusieurs sortes de granulés.

5.1.4 Sécurité dans le local de stockage

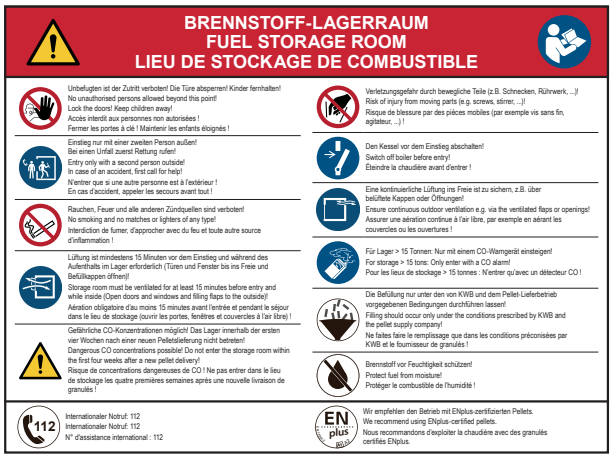

Symbole :

- ⇢ Assurez-vous qu'à l'entrée du local de stockage des granulés une étiquette d'avertissement ait été appliquée dans la langue correcte **de manière durable** et **bien lisible**, afin de signaler les risques et le comportement correct !
- ⇢ Dans votre propre intérêt, respectez les prescriptions locales en vigueur en matière de prévention des incendies (TRVB H 118 ou des prescriptions locales en vigueur comparables) au niveau des murs, des plafonds et des portes et tenez compte des dispositifs de sécurité exigés !
- ⇢ Le local de stockage de granulés doit être conformé à ÖNORM M 7137.

Ventilation du local de stockage

L'ÖNORM M 7137 prescrit une ventilation des locaux de stockage des combustibles afin d'éviter des concentrations dangereuses en monoxyde de carbone.

⇢ Demandez à votre fournisseur en granulés d'effectuer les contrôles suivants :

- Contrôle de l'étanchéité du bouchon de fermeture : la fonction est-elle garantie ?
- Fixation du bouchon de fermeture uniquement avec un outil spécial adapté : serrer jusqu'à la butée (= couple de serrage d'environ 10 Nm).
  Seule l'utilisation de quatre nervures de clé sur le bouchon de fermeture permet de garantir une pression homogène sur le joint – avec deux nervures, il y a un risque de problèmes d'étanchéité dus à une pression d'appui inégale !

Version A (recommandée !) : les manchons de remplissage mènent à l'air libre

⇢ Utilisez autant de manchons de remplissage KWB que nécessaire avec une ouverture de ventilation (de 20 cm^2 chacune).

Conditions		Nombre de manchons de remplissage
Conduite de ventilation ≤2 m	Volume de stockage ≤10 t	2
Conduite de ventilation ≤2 m	Volume de stockage >10 t	3
Conduite de ventilation >2 m		3

Version B (non recommandée !) : les manchons de remplissage mènent à l'intérieur de la maison

⇢ Assurez l'étanchéité des ouvertures de ventilation des bouchons des manchons de remplissage : la sortie de CO à l'intérieur du bâtiment doit être empêchée !

⇢ Réalisez l'échange d'air à l'air libre via une ouverture de ventilation spéciale.

⇢ Faites attention à ce que l'ouverture de ventilation doit être étanche aux poussières et résistante à la pression au moment du remplissage, mais qu'elle doit ensuite permettre l'échange d'air.

5.2 Bac à cendres

⚠ AVERTISSEMENT Ne procédez à des interventions qu'en suivant le présent mode d'emploi ! Les travaux non conformes liés à des lacunes techniques risquent d'être à l'origine de situations mortelles !

- ↘ Risque d'écrasement et de happement par un élément mécanique démarrant de manière inattendue
- ↘ Risque d'incendie, d'explosion et d'électrocution causé par l'ouverture de l'habillage, de la porte de la chambre de combustion et du couvercle de maintenance
- ↘ Risque d'asphyxie par gaz de distillation lente de combustibles à faible incandescence avec la porte de la chambre de combustion ou le couvercle de maintenance ouvert(e) !
- ⇢ Arrêtez l'installation (**Installation ON/OFF [►32]** [Comfort 3] ou `Chaudière ON/OFF` [Comfort 4] = coupure contrôlée.
- ⇢ Laissez refroidir l'installation environ 30 minutes avant de l'arrêter (interrupteur principal sur « 0 »).
- ⇢ Débranchez le connecteur et protégez l'installation contre toute remise en route.
- ⇢ Laissez refroidir l'installation. N'ouvrez l'habillage, la porte de la chambre de combustion et le couvercle de maintenance que lorsque l'installation est **froide** et hors tension !

Si le bac à cendres est plein, la cendre ne peut plus être collectée. L'installation tombera en panne.

⇢ Contrôlez donc régulièrement le niveau de remplissage du bac à cendres.

Retrait du bac à cendres

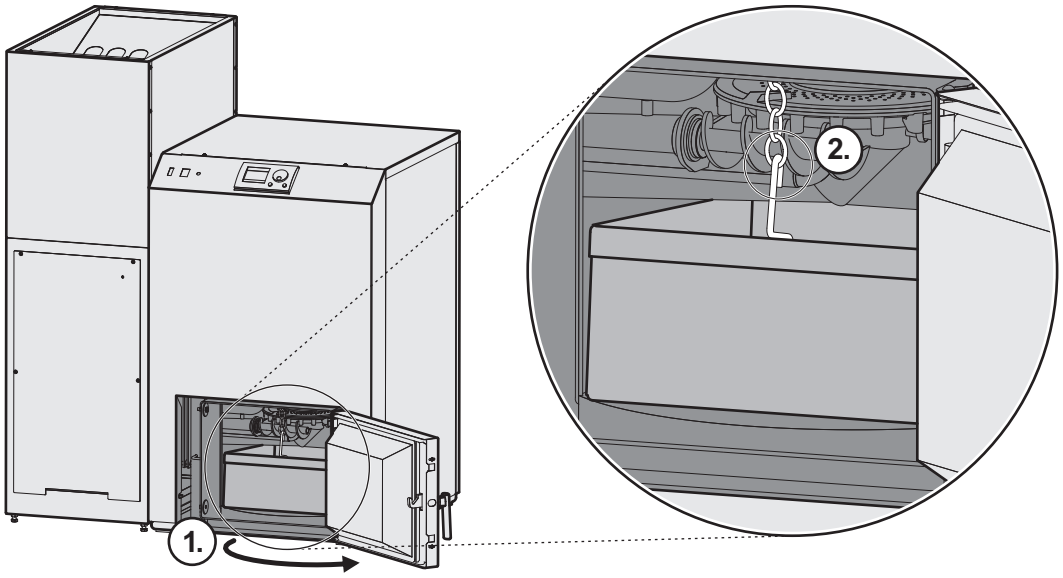

⇢ Ouvrez la porte de la chambre de combustion [1]. Par l'intermédiaire de l'interrupteur de porte, la commande reconnaît la porte ouverte et coupe automatiquement l'installation au bout de 10 s (**Alarme 19 – La porte de la chaudière est ouverte [►73]**).

⇢ Détachez le compactage des cendres disponible en option de la chaîne et sortez le bac à cendres et le compactage des cendres.

Vidage du bac à cendres

AVERTISSEMENT **Risque de brûlure et de blessure dû à des restes de braises chauds !**

⇢ Ne videz les cendres que dans un récipient qui résiste à la chaleur !

⇢ Videz la cendre uniquement lorsqu'elle est froide !

⇢ Sortez le compactage des cendres disponible en option du bac à cendres avant de renverser le bac à cendres.

Remise en place du bac à cendres

⇢ Réinsérez le bac à cendres dans la chambre de combustion.

⇢ Raccrochez le compactage des cendres disponible en option à la chaîne.

⇢ Refermez la porte de la chambre de combustion et assurez-vous qu'elle se ferme hermétiquement.

⇢ L'alarme disparaît d'elle-même dès que l'interrupteur de porte détecte la porte comme fermée.

6 Instructions de la commande KWB Comfort 3

Dans la section suivante, nous décrivons les menus et les options de la KWB Comfort 3 accessibles à tous les utilisateurs. Si vous n'êtes pas sûr de l'utilisation d'une fonction, demandez **d'abord** à votre chauffagiste ou au service client de KWB avant de modifier des valeurs !

6.1 Installation ON/OFF

`Menu principal >> Installation ON/OFF`

6.2 Température ambiante

`Menu principal >> Température ambiante >> Circuit n°`

Saisie des températures souhaitées.

Tempér. réelle :

affiche la mesure du capteur de température ambiante du circuit de chauffage.

Remarque : s'affiche uniquement lorsqu'un capteur de température ambiante est raccordé !

Remarque : la modification de la température ambiante de ±5 °C sur la télécommande analogique change la valeur affichée ici dans le sens opposé !

Exemple : lorsque vous réglez le curseur de la télécommande analogique sur +5 °C, la valeur de `Tempér. réelle` passe de 18 °C à 13 °C. Par conséquent, l'appoint de chauffage de la chaudière est plus important.

Température. jour :

Saisie de la température ambiante de référence pendant la période de chauffe (la plupart du temps dans la journée). **Programme de chauffe [►33]**.

Température. nuit :

saisie de la température de référence pendant l'abaissement de nuit (hors de la période de chauffe).

6.3 Mode soirée

`Menu principal >> Mode soirée >> Circuit n°`

```
CC  1 OFF
Chauffer jusq.: 00:00
Modifier: SET
```

Indiquez l'heure jusqu'à laquelle le circuit sélectionné doit monter en température jusqu'à atteindre la température de référence du jour. Ensuite, l'installation fonctionne à nouveau normalement (en principe, la température baisse pour la nuit).

Saisissez « 00:00 » pour désactiver la fonction.

6.4 Circuits de chauffage

6.4.1 Programmes de chauffe

Menu principal >> Circuits de chauff. >> Circuit n° >> Programmes chauff.

```
CC  1Progr. chauff. 1
 Progr. chauff.1
 Progr. chauff. 2
 Transition
 Antigel
 OFF
Sélect. programme
```

Remarque : KWB Comfort 3 affiche les circuits de chauffage « Circuit 0 » à « Circuit 2 » même s'ils ne sont pas installés. Dans ce cas, vous pouvez choisir les circuits de chauffage mais la touche « Set » restera sans effet. Si plus de 3 circuits de chauffage sont installés, l'affichage change automatiquement.

Progr. chauff. 1, progr. chauff. 2

Pour chaque circuit de chauffage raccordé, sélectionnez un programme enregistré : pendant la durée définie dans « **Périodes de chauffe [►33]** », le circuit est maintenu à la température de référence du jour, en-dehors des périodes, l'installation bascule vers l'abaissement de nuit.

Le circuit de chauffage s'arrête toujours lorsque la température extérieure mesurée dépasse les valeurs prédéfinies et l'« arrêt selon la température extérieure » a été activé par le personnel spécialisé.

Transition

Ce mode correspond aux programmes de chauffe 1 ou 2 pendant les périodes de chauffe paramétrées, alors qu'en dehors des périodes de chauffe les circuits de chauffage passent en mode hors gel au lieu de basculer vers le mode abaissement de nuit.

Antigel

Le circuit de chauffage sélectionné est maintenu au-delà de la température ambiante antigel, uniquement modifiable par le personnel spécialisé, (réglage d'usine 8 °C).

Le circuit de chauffage s'arrête lorsque la température ambiante mesurée dépasse les valeurs prédéfinies, même si l'« arrêt en fonction de la température extérieure » n'a PAS été activé par le personnel spécialisé.

OFF

Le circuit de chauffage sélectionné est éteint et n'envoie pas de demandes de chaleur.

REMARQUE ! Une protection anti-gel n'est pas assurée !

Mode manuel

La pompe de circuit de chauffage est activée manuellement : pas de régulation, pas d'arrêt ! Au besoin, régler manuellement le mélangeur.

Attention : si vous prédéfinissez un mode avec le sélecteur de la télécommande analogique, ce choix sera prioritaire par rapport au réglage du module de commande de chaudière.

6.4.2 Modification des périodes de chauffe

Menu principal >> Circuits de chauff. >> Circuit n°>> Périodes de chauffe

```
CC  1Progr. chauff. 1
 lundi-dimanche
        ou
 Lu Ma Me Je Ve Sa Di
Sélect. le jour
```

Pour chaque circuit de chauffage, indiquez quand l'installation doit chauffer à la température ambiante de référence. Vous pouvez définir les périodes actives pour chaque jour ou pour tous les jours.

Entrée vide

Si vous ne souhaitez pas utiliser l'une des plages horaires , réglez les valeurs pour ON et OFF sur la même heure : la KWB Comfort 3 identifiera ces périodes comme une entrée vide.

6.4.2.1 Périodes de chauffe réglées en usine

Notre commande est fournie avec des périodes d'activation adaptables à vos besoins.

6.4.2.1.1 Périodes de chauffe du programme de chauffe 1

Réglages d'usine

Périodes de chauffe	De	À	De	À	De	À
Lundi	6:00	8:00	16:00	22:00	22:00	22:00
Mardi	6:00	8:00	16:00	22:00	22:00	22:00
Mercredi	6:00	8:00	16:00	22:00	22:00	22:00
Jeudi	6:00	8:00	16:00	22:00	22:00	22:00
Vendredi	6:00	8:00	16:00	22:00	22:00	22:00
Samedi	7:00	23:00	23:00	23:00	23:00	23:00
Dimanche	7:00	23:00	23:00	23:00	23:00	23:00

6.4.2.1.2 Périodes de chauffe du programme de chauffe 2

Réglages d'usine

Périodes de chauffe	De	À	De	À	De	À
Lundi	6:00	22:00	22:00	22:00	22:00	22:00
Mardi	6:00	22:00	22:00	22:00	22:00	22:00
Mercredi	6:00	22:00	22:00	22:00	22:00	22:00
Jeudi	6:00	22:00	22:00	22:00	22:00	22:00
Vendredi	6:00	22:00	22:00	22:00	22:00	22:00
Samedi	6:00	22:00	22:00	22:00	22:00	22:00
Dimanche	6:00	22:00	22:00	22:00	22:00	22:00

6.4.2.1.3 Périodes de chauffe du programme de chauffe "Transition"

Réglages d'usine

Périodes de chauffe	De	À	De	À	De	À
Lundi	6:00	8:00	18:00	20:00	20:00	20:00
Mardi	6:00	8:00	18:00	20:00	20:00	20:00
Mercredi	6:00	8:00	18:00	20:00	20:00	20:00
Jeudi	6:00	8:00	18:00	20:00	20:00	20:00
Vendredi	6:00	8:00	18:00	20:00	20:00	20:00
Samedi	6:00	8:00	18:00	20:00	20:00	20:00
Dimanche	6:00	8:00	18:00	20:00	20:00	20:00

6.4.3 Programme vacances

`Menu principal >> Circuits de chauff. >> Circuit n° >> Programme vacances`

Début

Ce jour-là (à 0:00 h), le mode « Antigel » est activé.

Fin

Ce jour-là (à 0:00 h), le programme de chauffe défini est réactivé. Pendant les vacances, la température ambiante est maintenue à 8 °C (réglage d'usine).

6.5 Chauffe-eau

Le "Chauffe-eau" ("Chauffe-eau sanitaire") contient l'eau chaude.

6.5.1 Programme chauffe-eau

`Menu principal >> Chauffe-eau >> Chauffe-eau n° >> Programme C-E`

```
C-E      0 Température
 Plages horaires
 Température
 OFF
 Mode manuel

Sélect. programme
```

L'en-tête affiche le programme de chauffe-eau actuel.

→ Choisissez le mode de chargement (=chauffage) du chauffe-eau sanitaire :

Plages horaires

Si la température minimale n'est pas atteinte pendant les heures d'alimentation enregistrées, l'eau sanitaire est chauffée à la consigne de température maximale. La charge commencée se poursuit même lorsque l'heure d'alimentation est dépassée.

Conseil : ce programme convient particulièrement aux chauffe-eau sanitaires chauffés partiellement à l'énergie solaire.

Température

Quelles que soient les heures d'alimentation, le chauffe-eau sanitaire est **toujours** chauffé à la température maximale si la température minimale n'est pas atteinte.

Conseil : activez ce programme lorsque de l'eau chaude sanitaire doit être disponible **à tout moment**.

OFF

La fonction de chargement du chauffe-eau est désactivée. Réglage en cas d'une non-utilisation prolongée.
REMARQUE ! Toutefois, un chargement du chauffe-eau à l'aide des fonctions Mode mesure, Chauffe rapide ou Protection anti-surchauffe demeure possible !

Mode manuel

La température de l'eau sanitaire est toujours maintenue à la température maximale (en cas d'arrêt dans le programme de température lorsque la température maximale est atteinte et lorsque la température minimale n'est plus atteinte et le chauffe-eau sanitaire est rechargé) !

Attention ! L'arrêt n'est PAS automatique ! La pompe de chargement du chauffe-eau sanitaire fonctionne également automatiquement en mode manuel (chauffe-eau).

6.5.2 Heures d'alimentation

`Menu principal >> Chauffe-eau >> Chauffe-eau n° >> Heures d'aliment.`

```
C-E      0 Plages hor.
 lundi-dimanche
          ou
 Lu Ma Me Je Ve Sa Di
Sélect. le jour
```

↘ La plage horaire doit être activée au niveau du **Programme chauffe-eau [►35]**.

⇢ Pour chaque chauffe-eau sanitaire, définissez son heure de chauffage. Vous pouvez déterminer les heures d'alimentation pour chaque jour ou pour tous les jours en bloc.

Entrée vide

Si vous ne souhaitez pas utiliser l'une des plages horaires , réglez les valeurs pour `ON` et `OFF` sur la même heure : la KWB Comfort 3 identifiera ces périodes comme une entrée vide.

6.5.2.1 Heures d'alimentation dans le programme chauffe-eau

Réglages d'usine

Heures d'alimentation	De	À	De	À
Lundi	16:00	20:00	20:00	20:00
Mardi	16:00	20:00	20:00	20:00
Mercredi	16:00	20:00	20:00	20:00
Jeudi	16:00	20:00	20:00	20:00
Vendredi	16:00	20:00	20:00	20:00
Samedi	16:00	20:00	20:00	20:00
Dimanche	16:00	20:00	20:00	20:00

6.5.3 Température du chauffe-eau

Menu principal >> Chauffe-eau >> Chauffe-eau n° >> Température C-E

```
C-E     0 Température
Maximum:          55°C
Température. act.:  49°C
Minimum:            40°C

Modifier: SET
```

Maximum

Chauffage du chauffe-eau jusqu'à cette température.

Température. act.

Température mesurée du chauffe-eau.Température de l'eau sanitaire

Minimum

Le chauffe-eau peut baisser jusqu'à cette température avant d'être chauffé (sauf en dehors des heures d'alimentation et avec le programme chauffe-eau « OFF »).

6.5.4 Programme vacances

Menu principal >> Chauffe-eau >> Chauffe-eau n° >> Programme vacances

```
C-E     0 Plages hor.

Début:      1.08.2002

Fin:        1.09.2002

Modifier: SET
```

Début :

Ce jour-là (à 0:00 h), le chauffe-eau est arrêté.

Fin :

Le chauffe-eau est mis en route ce jour-là (à 0:00 h) et le programme de chauffe-eau défini est activé.

6.5.5 Chauffe rapide

Menu principal >> Chauffe-eau >> Chauffe-eau n° >> Chauffe rapide

```
C-E     0 Plages hor.

Chauffe rapide: OFF

Modifier: SET
```

Permet de chauffer immédiatement le chauffe-eau sanitaire, quel que soit le programme de chauffe-eau actif.

Chauffe rapide:

Sur ON, l'installation alimente immédiatement le chauffe-eau sanitaire. Une fois la température maximale atteinte, l'état de l'installation passe automatiquement à OFF. Le chauffage de l'eau sanitaire s'effectue alors en fonction du programme de chauffe-eau défini.

6.6 Ballon tampon

Le "ballon tampon" ("ballon tampon") est une réserve provisoire de chaleur créée par une chaudière pendant une courte période dans une plage de puissance optimale.

6.6.1 Programme du ballon tampon

Menu principal >> Ballon tampon >> Ballon tampon n° >> Progr. ballon tampon

```
Tampon  0 Température
 Plages horaires
 Température
 OFF
 Mode manuel
 Plages horaires+
Sélect. programme
```

L'en-tête affiche le programme de ballon tampon actuel.

Plages horaires

Pendant les heures d'alimentation enregistrées (**Heures d'alimentation [►39]**), le contenu du ballon tampon est chauffé à la température maximale, si sa température baisse en dessous de la température minimale (Température du ballon).

Conseil : ce programme convient particulièrement aux ballons tampons chauffés partiellement à l'énergie solaire.

Température

L'alimentation du ballon s'effectue exclusivement en fonction de la température :

- Le ballon tampon est chauffé quand
  - la température du ballon tampon est inférieure à la température la plus élevée demandée par les circuits de chauffage ou un chauffe-eau *ou*
  - sur le capteur supérieur (« Température réelle 1 »), la température minimale n'a pas été atteinte.
- La montée en température s'effectue jusqu'à ce que le maximum défini soit atteint sur le capteur inférieur (« Température act. 2 »).
- La température minimale définie sera maintenue même s'il n'y a pas de demande de chaleur par les consommateurs.

OFF

La fonction d'alimentation automatique du ballon tampon est désactivée. Si un consommateur envoie une demande, la chaudière chauffe le ballon tampon jusqu'à ce que le capteur supérieur (« Température act. 1 ») atteigne la température de référence du consommateur. Le ballon tampon n'est pas alimenté, c'est-à-dire que la température de référence inférieure (« Température act. 2 ») n'est pas prise en compte.

Mode manuel

Le ballon tampon est maintenu en permanence à la température maximale (Température du ballon) sur le capteur inférieur (« Température act. 2 »)..

Attention ! L'arrêt n'est PAS automatique !
La température de ballon tampon définie est toujours maintenue, même EN L'ABSENCE de demande de chaleur par les consommateurs.

Plages horaires+

Fonctionne comme Plages horaires, toutefois, les demandes des consommateurs sont considérées (en dehors des heures d'alimentation), lorsque le ballon tampon n'est plus à même de répondre à ces demandes.

6.6.2 Heures d'alimentation

`Menu principal >> Chauffe-eau >> Chauffe-eau n°>> Heures d'alim.`

```
Tampon  1Plages hor.
    lundi-dimanche
          ou
 Lu Ma Me Je Ve Sa Di
Sélect. le jour
```

Pour chaque ballon tampon, définissez l'heure de chauffage. Vous pouvez déterminer les heures d'alimentation pour chaque jour ou en bloc pour tous les jours.

Entrée vide

Si vous ne souhaitez pas utiliser l'une des plages horaires , réglez les valeurs pour `ON` et `OFF` sur la même heure : la KWB Comfort 3 identifiera ces périodes comme une entrée vide.

6.6.2.1 Heures dans le programme de ballon tampon

Réglages d'usine

Heures d'alimentation	De	À	De	À
Lundi	0:00	23:59	23:59	23:59
Mardi	0:00	23:59	23:59	23:59
Mercredi	0:00	23:59	23:59	23:59
Jeudi	0:00	23:59	23:59	23:59
Vendredi	0:00	23:59	23:59	23:59
Samedi	0:00	23:59	23:59	23:59
Dimanche	0:00	23:59	23:59	23:59

6.7 État actuel

Cette option permet d'afficher les valeurs et les états mais PAS de les modifier.

6.7.1 Chaudière

`Menu principal >> État actuel >> Chaudière`

L'état des signaux suivants s'affiche dans l'en-tête :
`E1` pour externe 1,
`K` pour la touche du mode mesure,
`M` pour le calibrage,
`R` pour le nettoyage de l'échangeur thermique et
`A` pour une demande.

État de la chaudière

La première ligne affiche l'état de la chaudière :

6.7.2 Circuits de chauffage

`Menu principal >> État actuel >> Circuits de chauff. >> Circuit n°`

```
CC  1 Jour            A
Temp.amb.act.:   50°C
Temp. amb.réf.:  20°C
Temp. ext.:       1°C
Départ act.:     59°C
Départ réf.:     46°C
État actuel
```

L'en-tête affiche **à gauche** le circuit de chauffage actuel et son mode de fonctionnement `(Jour|Nuit|Antigel|Manuel|OFF)`.

État actuel	Température ambiante	Pompe du circuit de chauffage	Mélangeur	Chaudière
Jour	Jour	ON	Régule	Chauffe
Nuit	Nuit	ON	Régule	Chauffe
Antigel	Antigel	ON	Régule	Chauffe
Mode manuel	—	ON	Ne régule pas	Chauffe
OFF	—	OFF	Fermé	Ne chauffe pas

L'en-tête affiche **à droite** l'état actuel du circuit de chauffage :

`D` : demande
`O` : aucune demande de chaleur

Tous les autres affichages indiquent **pourquoi** le circuit de chauffage n'a pas de demande :

`TE` : arrêt en fonction de la température extérieure
`PE` : priorité du chauffe-eau
`E0` : aucune demande externe
`PC`: programme chape
`AG` : programme antigel
`SG` : sélecteur antigel
`BR`: abaissement rapide
`V` : programme vacances
`T0` : en-dehors des périodes de chauffe des plages horaires

Temp. amb. act. :

Température mesurée par le thermostat d'ambiance.

S'affiche uniquement lorsqu'un capteur de température ambiante est raccordé !

Temp. amb. réf. :

Température ambiante de référence enregistrée.

Temp. ext. :

Température mesurée par le capteur extérieur.

Départ act. :

Température de départ actuelle (mesurée).

Départ réf. :

Température de départ de référence enregistrée.

Progression :

Progression enregistrée de la courbe de chauffage

Influence amb. :

Influence exercée par la température ambiante sur la température départ.

Pompe :

État de la pompe de circuit de chauffage `(ON|OFF)`.

Mélangeur :

État du moteur de vanne mélangeuse `(OFF|Ouvert|Fermé)`.

`OFF`: le moteur de vanne mélangeuse est arrêté.
`Ouvert` : la vanne mélangeuse s'ouvre et augmente la température de départ.
`Fermé` : la vanne mélangeuse se ferme et abaisse la température de départ.

Sélecteur :

Affiche le mode sélectionné sur la télécommande analogique ou l'absence d'appareil `(Gel|Auto|Jour|Nuit|Manque)`. **Utilisation de la télécommande analogique [►26]**.

Gel	Le programme antigel est actif.
Auto	Le programme de chauffe configuré est en cours.
Jour	Mode de fonctionnement Jour.
Nuit	Mode de fonctionnement Nuit (abaissement nocturne de température).
Manqu.	Aucun thermostat d'ambiance analogique n'est connecté.

6.7.3 Chauffe-eau

`Menu principal >> État actuel >> Chauffe-eau >> Chauffe-eau n°`

```
C-E-     0Température
Temp. C-E act.:   65°C
Temp. C-E réf.:   65°C
Pompe C-E:         OFF
Demande:           OFF

État actuel
```

Remarque : l'en-tête affiche le **Programme chauffe-eau [►35]** actuel.

Température. act. :

Température mesurée par le capteur du chauffe-eau.

Température de référence :

Température cible enregistrée (que le chauffe-eau doit atteindre).

Pompe C-E :

État de la pompe du chauffe-eau `(ON|OFF)`.

Demande :

État de la demande de chaleur `(ON|OFF)`.

ON : le chauffe-eau demande de la chaleur.
OFF : AUCUNE demande de chaleur de la part du chauffe-eau.

6.7.4 Ballon tampon

Lorsqu'au niveau de

Menu principal >> État actuel >> Ballon tampon >> Ballon tampon n°

un groupe, pour lequel un ballon tampon est indiqué, peut être sélectionné. L'affichage est le suivant :

Ballon tampon 1, -16

```
Tampon   1Température
Température 1:    54°C
Température 2:    51°C
Temperat. réf.:   70°C
Demande:          ON
Pompe:            ON
état actuel
```

Dans

Menu principal >> État actuel >> Ballon tampon >> Ballon tampon n°

si vous sélectionnez le ballon tampon « 0 », l'affichage est le suivant :

Ballon tampon 0

```
Tampon   0Température
Température 1:    52°C
Température 2:    47°C

Temperat. réf.:   70°C
Demande:          ON
état actuel
```

Remarque : l'en-tête affiche toujours le **Programme du ballon tampon [►38]** actuel.

Température 1

Affiche la température mesurée en haut dans le ballon tampon.

Température 2

Affiche la température mesurée en bas dans le ballon tampon.

Température 3

Affichage en option, uniquement pour Tampon 0 : affiche la température mesurée à mi-hauteur du ballon tampon.

Groupe de ballon tampon

Dans

Menu principal >> État actuel >> Ballon tampon >> Ballon tampon n°

Si vous sélectionnez un groupe, pour lequel aucun ballon tampon n'est indiqué, le système affiche :
(Nécessaire uniquement si une seule pompe d'alimentation est requise.)

```
Groupe   2
Température 1:    67 °C
Temperat. réf.:   60 °C

Pompe:            ON
Demande:          ON
état actuel
```

Température :

Affiche la température disponible pour les consommateurs du groupe concerné.

Température. réf.

Affiche la température maximale prédéfinie ou la demande la plus élevée au groupe.

Demande

État de la demande de chaleur (ON|OFF).

ON : le ballon tampon demande de la chaleur.
OFF : AUCUNE demande de chaleur de la part du ballon tampon.

Pompe

Indique la présence d'une demande et que de la chaleur est disponible : la pompe d'alimentation du ballon tampon ou la pompe d'alimentation du groupe est alors en cours de fonctionnement (ON|OFF).

Demande :

État de la demande de chaleur du groupe à la source, habituellement la chaudière ou un ballon tampon (ON|OFF).

6.7.5 Disp. d'alimentation

Menu principal >> État de fonctionnement >> Extraction du combustible

6.7.6 Extraction du combustible (système d'aspiration)

Menu principal >> État de fonctionnement >> Extraction du combustible

Système d'aspiration :

Disp. alim.

État du système d'alimentation (**Disp. d'alimentation [►43]**).

Turbine d'aspiration

État de la turbine d'aspiration (ON|OFF).

ON : la turbine d'aspiration fonctionne
OFF : la turbine d'aspiration ne fonctionne PAS

Trop-plein

État du capteur de niveau de remplissage du réservoir (ON|OFF).

ON : réservoir plein
OFF : réservoir PAS plein

Heures restantes

Durée jusqu'au remplissage suivant.

Système d'aspiration à vis de transport :

Entraînement à vis

État du capteur du moteur du système d'alimentation (ON|OFF).

ON : le moteur du système d'alimentation fonctionne
OFF : le moteur du système d'alimentation ne fonctionne PAS

Temp. entraînement

État de la protection contre la surchauffe du moteur (ON | OFF)

`ON` : mode normal
`OFF` : surchauffe moteur

Contact therm.

État du thermocontact de surveillance du local de stockage (ON | OFF).

`ON` : mode normal
`OFF` : alarme incendie dans le local de stockage de combustible ou problème de câblage

Système d'aspiration à sondes de prélèvement :

Sur les systèmes d'aspiration avec sondes de prélèvement, le menu présente d'autres états :

Remarque : l'en-tête ou la première ligne affiche l'état.

Le nombre figurant dans le coin supérieur droit indique la position actuelle du coffret de commutation :

- 0 … Position de départ (point neutre)
- 1, 2 ou 3 …Conduites d'aspiration
- 4, 5 ou 6 …Conduites de rinçage

La première ligne présente l'état du coffret (`OFF`|`Remplissage réserv.`|`Rincer`).

Turbine d'aspiration

État de la turbine d'aspiration (ON | OFF).

Moteur à droite

Indique que le moteur doit tourner vers la droite (ON | OFF).

Moteur à gauche

Indique que le moteur doit tourner vers la gauche (ON | OFF).

Trop-plein

État du capteur de niveau de remplissage du réservoir (ON | OFF).

`ON` : réservoir plein
`OFF` : réservoir PAS plein

6.7.7 Deuxième chaudière

`Menu principal >> État actuel >> 2e chaudière`

```
2e chaudière
État:        Mode normal
Temp.chaud.:     52°C
Therm. fumées:   OFF
Thermostat:      OFF
Pompe chaud.:    OFF
État actuel
```

État :

`OFF` : La seconde chaudière est arrêtée (froide)
`Mode normal` : Affichage de la température dans la seconde chaudière
`Surchauffe` : La deuxième chaudière surchauffe ; tous les consommateurs passent en consommation de chaleur maximale.

Temp. chaud. :

Température de l'eau de la deuxième chaudière.

Therm. fumées :

Thermostat des fumées de la deuxième chaudière (requis uniquement lorsque les deux chaudières utilisent la même cheminée).

Thermostat :

Thermostat de la deuxième chaudière pour fonction surchauffe (en option).

Pompe chaud. :

Pompe de la deuxième chaudière

6.8 Date et heure

Menu principal >> Date et heure

```
Date et heure
Date:        [illegible].08.2012
Heure:       13:17:42
Batterie:    1.79 V
Modifier: SET
```

Date :

→ Entrez la date du jour au format « JJ.MM.AAAA » (2 chiffres pour le jour, 2 chiffres pour le mois et 4 chiffres pour l'année).

Heure :

→ Entrez l'heure actuelle au format « HH:MM » (2 chiffres pour l'heure, 2 chiffres pour les minutes).

REMARQUE ! Le passage de l'heure d'hiver à l'heure d'été est automatique !

Batterie :

L'état de la pile (permettant de maintenir le fonctionnement de la date et de l'heure) est affiché à ce niveau (uniquement pour les commandes disposant d'un compartiment à pile).

6.9 Dispositif d'aspiration

Menu principal >>Dispositif d'aspiration

```
Heures de remplissage
Heure préférée: Non
ON   8:00  OFF 12:00
Heure préférée: Non
ON  16:00  OFF 20:00
Rempl. manuel:  Non
Modifier: SET
```

Pour ne PAS être gêné par le bruit de remplissage pendant vos heures de repos, entrez au moins 2 durées de remplissage.

- Le remplissage doit au moins durer 30 min.
- Vos entrées sont automatiquement contrôlées par le logiciel et corrigées le cas échéant.
- Si le réservoir d'aspiration est vide, l'aspiration a également lieu en dehors des périodes de remplissage.

Heure préférée :

Indique si la période est utilisée chaque jour ou pas (Oui | Non).

`Non` : (réglage d'usine) Les remplissages s'effectuent selon les besoins et les horaires d'arrêt sont pris en compte. 30 min avant le début de l'arrêt, un contrôle vérifie si celui-ci peut être comblé avec la pleine charge de la chaudière : si la durée de chauffe n'est pas précisée, le réservoir de stockage est rempli jusqu'au début de l'heure d'arrêt.

`Oui` : les remplissages s'effectuent **in**dépendamment du niveau de remplissage et en priorité pendant le créneau horaire actuel. Choisissez cette option si le remplissage ne peut être assuré à temps en raison d'un mauvais ruissellement ou de la part importante de particules fines.

Rempl. manuel :

Démarre le remplissage manuel du réservoir (Oui | Non) – par exemple lors du remplissage.

Système d'aspiration avec sondes de prélèvement

Sur les systèmes d'aspiration à sondes de prélèvement, le menu contient d'autres réglages :

```
réglages de sonde

sondes marche/arrêt
sonde 1:          ON
sonde 2:          ON
sonde 3:          ON
Sélect. l'option
```

Dans certains cas, il est nécessaire d'intervenir sur la sonde de prélèvement utilisée. Dans ce menu, vous pouvez activer/désactiver individuellement les sondes de prélèvement (ON | OFF).

6.10 Service client

`Menu principal >> Service client`

Version :

Version du logiciel de la commande KWB Comfort 3

Langue :

Langue activée actuellement : D – Allemand, I – Italien, F – Français, E – Anglais, SLO – Slovène, E – Espagnol, NL – Néerlandais, DA – Danois

Tél. assistance tech :

Numéro de téléphone du représentant KWB compétent.

Cette valeur peut être modifiée uniquement par le personnel spécialisé.

Nbr maintenances :

Nombre de maintenances déjà effectuées par le service client.

Cette valeur peut être modifiée uniquement par le personnel spécialisé.

6.11 Alarmes

6.11.1 Affichages

`Menu principal >> Alarmes >> Afficher`

```
Attention!!! Panne!!!
05 Pyrostat!
Surchauffe de la
chaudière!

Confirmer: SET
```

Affiche l'alarme actuelle. Appuyez sur la touche "Set" pour confirmer l'erreur.

6.11.2 Rapport

Menu principal >> Alarmes >> Rapport

```
Liste alarmes   N°  49
N° de l'alarme:     12
Date:          2.09.02
Heure:        20:21:28
État:      Supprimé
```

N° de l'alarme :

La KWB Comfort 3 enregistre chaque survenance, les confirmations et l'élimination des alarmes avec le jour et l'heure. Les 49 derniers événements (alarmes survenues, acquittées, éliminées) sont accessibles à l'aide de la molette.

6.11.3 Statistiques

Menu principal >> Alarmes >> Statistiques

```
Statistiques
N° de l'alarme:      6
Nombre:            ^^^
Dernière panne:
le:    1.09.02
à:    12:00:01
```

Pour chaque alarme, la KWB Comfort 3 enregistre la fréquence et l'heure de survenance de la dernière alarme.

6.11.4 Supprimer

Menu principal >> Alarmes >> Supprimer

```
Menu des alarmes
 Afficher
 Rapport
 Statistiques
 Supprimer
Alarmes éliminées
Sélect. l'option
```

Réinitialise toutes les alarmes. Si une cause d'alarme persiste, l'alarme concernée réapparaît immédiatement lors du contrôle d'alarme suivant.

Cette fonction réinitialise les alarmes que vous ne parvenez PAS à résoudre en éliminant leur cause.

Remarque : Pour effacer la totalité des alarmes, il suffit d'arrêter brièvement l'installation. **Si l'alarme persiste contactez immédiatement le service client !**

6.12 Utilitaires

Ces extensions sont en option. Adressez vos questions à KWB.

6.12.1 Comfort SMS

Menu principal >> Utilitaires >> Comfort SMS

```
Comfort SMS
Modèles de SMS:    OFF
Rappel par SMS:     ON
Code KWB:         0000
+436640000000      OFF
+436640000000      OFF
Modifier: SET
```

Modèles de SMS

ON: Le système envoie 11 modèles de SMS contenant des instructions type au premier numéro de portable enregistré : ainsi, vous disposez sur votre portable de toutes les informations dont vous avez besoin pour interroger et commander l'installation KWB.

OFF: Après l'envoi, le menu bascule automatiquement vers OFF (réglage d'usine).

Rappel par SMS

OFF: le système envoie le(s) message(s) une seule fois aux téléphones portables.

ON: le système envoie le(s) message(s) toutes les 2 heures aux téléphones portables. Exception : l'alarme « 04 L'intervalle de maintenance est écoulé ! » n'est PAS envoyée !

Code KWB

Entrez un code de sécurité à quatre chiffres pour empêcher les accès non autorisés à l'installation. Ce code doit accompagner chaque demande et instruction de commande.

Les messages SMS ne mentionnant pas ce code seront ignorés par KWB Comfort SMS.

Conseil : protégez-vous contre les abus en modifiant régulièrement ce code.

Numéros de téléphone

Les défauts sont envoyés directement après leur survenance à 2 numéros de portable. Entrez les numéros de téléphone valides et activez l'entrée (valeur côté droit réglée sur ON).

Entrez les numéros de téléphone au format international (par ex. "+33" pour la France).

Remarque : n'oubliez pas d'enregistrer les nouvelles valeurs et d'éteindre puis de rallumer l'installation à l'aide de l'interrupteur principal : les nouveaux réglages deviennent effectifs uniquement à ce moment-là !

6.12.2 Comfort Visio

Menu principal >> Utilitaires >> Comfort Visio

```
Comfort Visio
Adresse IP:
  0.   0.   0.   0


Modifier: SET
```

Adresse IP

Attribuez une adresse IP valide et disponible au module de commande de chaudière (réglage d'usine : 0.0.0.0).

Remarque : n'oubliez pas d'enregistrer les nouvelles valeurs et d'éteindre puis de rallumer l'installation à l'aide de l'interrupteur principal : les nouveaux réglages deviennent effectifs uniquement à ce moment-là !

6.12.3 Comfort Online

Étendue de la livraison

- Carte réseau pour Comfort Online (réf. KWB 13-2000395)
  1 pce. ext. Câble d'alimentation pour le module de commande de la chaudière (MCC) (réf. KWB 13-1010773)

À mettre à disposition par le client :

1 câble Cat5 avec prise RJ45 pour le raccordement du module de commande et du routeur ou du modem ; le câble doit être fourni par le client

Exigences relatives à la connexion Internet

La vitesse de connexion Internet est essentielle à l'utilisation agréable. Ces exigences sont satisfaites en présence d'une connexion à Internet moderne et d'une réception de bonne qualité :

- ADSL, VDSL2, HSDPA, LTE avec un minimum de 200 kbit/s de vitesse d'envoi
- Connexion stable et sans interruption

En présence de connexions Internet lentes (par ex. ISDN) ou de mauvaise réception d'Internet mobile (par ex. 2G EDGE), le fonctionnement optimal ne peut être garanti !

Exigences réseau/routeur

Tous les routeurs ou modems mis à disposition par un fournisseur d'accès à Internet à des fins d'usage privé devraient satisfaire aux exigences suivantes.

En présence d'un routeur à configuration personnalisée ou d'un pare-feu, les paramètres suivants doivent parfois être configurés en premier lieu. Pour ce faire, veuillez vous adresser à votre administrateur système.

DHCP/DNS

- Au sein du réseau, la commande KWB Comfort 3 requiert un serveur DHCP pour l'attribution automatique d'adresses IP.
- Comme l'adresse IP, le serveur DNS doit être attribué via le DHCP.

Demande de chaudière

Avec la commande KWB Comfort 3 :

version logicielle minimale ≥ 3.99.2 – visible dans le menu « Service clientèle »

```
Ouvrir menu >> Service client
```

```
Service client
Version:KWB MF2 3.99 2
Langue: F
Tél. assistance tech:
+43 (03115) 6116 500
Nbr maintenances:    0
Taper n° de tél.   ((•))
```

Montage de la carte réseau (interface web) sur le module de commande de la chaudière

ATTENTION Effectuez les étapes suivantes uniquement lorsque l'installation est éteinte et la chaudière refroidie !

Contenu de la livraison :

→ Débranchez le câble du connecteur #26 et insérez le câble fourni (13-1010773). Raccordez le raccord 24 VDC et le GND au connecteur #25.

Carte réseau avec 2 vis à tête ronde M 3 x 5 mm, 2 écrous carrés avec bordure de tôle et attaches (écrou cage).

→ Installez d'abord le connecteur à broches sur la platine.

→ Emboîtez les 2 écrous carrés sur la platine.

→ Placez la carte réseau (interface web) à l'aide des deux vis à tête ronde fournies.

Établir la connexion réseau

→ Amenez le câble Cat5 aux sorties du côté arrière du module de commande de la chaudière.

→ Utilisez les chemins de câbles prévus à cet effet et veillez impérativement à ce que le câble ne touche pas de surfaces chaudes.

→ Sur le module de commande, choisissez `Ouvrir menu >> Réglages de base >>` Matériel (2e page) `>> Interface web` comme matériel.

```
Réglages de base
 2e chaudière
 Nettoyage
 Disp. de décendrage
 Réglages de réseau
 Matériel informat.
Sélect. l'option   ((•))
```

```
Matériel informatique
Utilitaires
Matériel informatique
 Webinterface
Software:
 Comfort Online
Modifier: SET      ((•))
```

→ Confirmez par la touche SET.

→ Choisissez ensuite `Ouvrir menu >> Réglages de base >> Logiciel >> Comfort Online` comme matériel.

```
Matériel informatique
Utilitaires
Matériel informatique
 Webinterface
Software:
 Comfort Online
Modifier: SET      ((•))
```

→ Confirmez par la touche SET.

→ Dans le menu principal, cliquez sur `>> Enregistrer/réinitialiser` et puis sur `Enregistrer`.

→ Actionnez l'interrupteur principal pour éteindre et puis rallumer l'installation.

6.12.3.1 Mise en service Comfort Online

→ Contrôlez la date/l'heure (MEZ)

Activation de Comfort Online sur le module de commande de l'installation de chauffage

→ Sur le module de commande, choisissez `Ouvrir menu >> Extensions >> Comfort Online >> Réglages du serveur >> Accès à distance`

→ Activez Comfort Online grâce au champ « ON ».

```
Réglages serveur
Accès à distance:  ON

Modifier: SET      ((•))
```

Le masque d'enregistrement apparaît après 2 minutes (établissement de la connexion).

Si le masque d'enregistrement suivant n'apparaît pas, contrôlez la connexion réseau à votre routeur.

```
Enregistrement

Établissement d.l.con
        Série:  4
No.Chaudière:0084611
   enregistrer
Taper les valeurs  ((•))
```

Si le numéro de chaudière et la version de série ne sont pas indiqués, veuillez les introduire manuellement. Vous trouverez ces informations sur la plaque signalétique de la chaudière.

Exemple :

→ Informations sur la plaque signalétique : SN 0084611/4

→ Informations à introduire pour l'enregistrement : Numéro de chaudière : 0084611

→ Etat de série : 4

→ Sélectionnez le champ « Enregistrement » et confirmez avec la touche SET.

→ Notez le TAN à 8 chiffres indiqué.
Le TAN doit être introduit sur la plateforme Comfort Online dans un délai de 30 minutes pour terminer la procédure.

```
Statut déconnexion 21

Online
Demande:     Ready
Webinterface:    ready
TAN Code:     64609029
Taper les valeurs  ((•))
```

Créer un compte utilisateur sur la plateforme Comfort Online

→ Démarrez l'explorateur Internet sur votre PC, tablette ou smartphone.

→ Rendez-vous à l'adresse Web suivante (URL) : https://comfort-online.com

→ Cliquez sur **« NOUVEL ENREGISTREMENT ».**

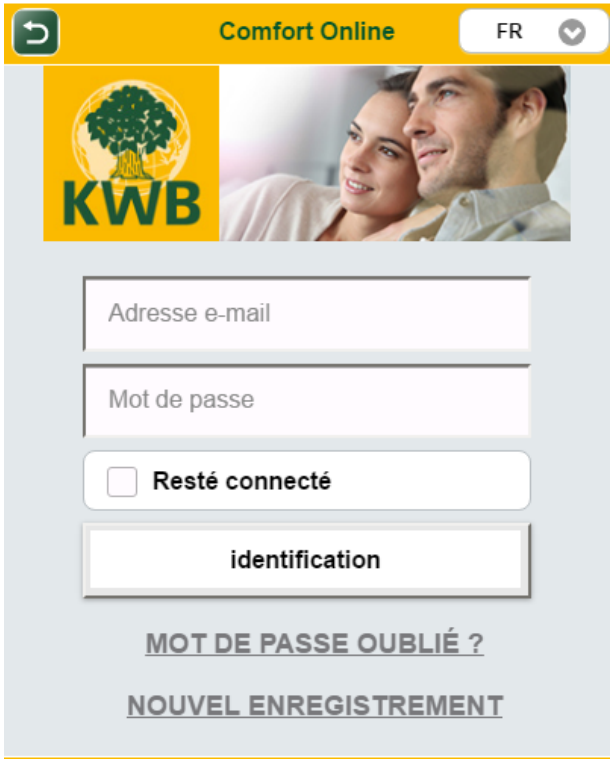

⇢ Introduisez vos données et cliquez sur **« S'enregistrer ».**

Vous recevrez votre code d'activation par e-mail.

- Cliquez sur le lien contenu dans cet e-mail ou copiez le code et collez-le dans le champ « Code/token ».
- Cliquez sur « Confirmer ».
- Enregistrez-vous avec votre adresse e-mail et votre mot de passe.
- Introduisez le TAN à 8 chiffres dans « `Menu >> Ajouter une installation` » et cliquez sur « `Ajouter une installation` ».

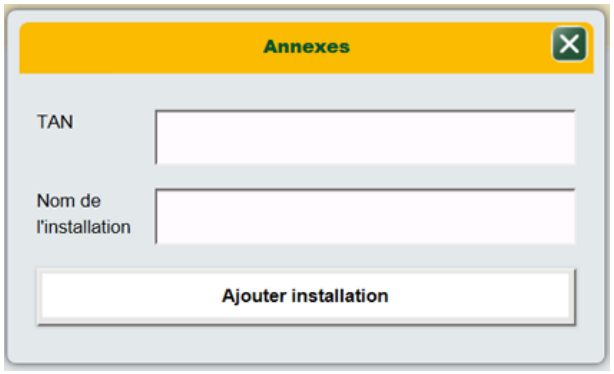

Apposer l'icône KWB sur l'appareil

En fonction du système d'exploitation (p. ex. iOS ou Android), vous pouvez ajouter l'icône KWB par le biais des menus « Sur l'écran de démarrage » ou « Sur l'écran d'accueil » (smartphone, tablette, ordinateur).

6.13 Niveau spécialiste

`Menu principal >> Niveau spécialiste`

```
Niveau spécialiste

Code:          0

Modifier: SET
```

Code d'activation des menus masqués/verrouillés avec des réglages critiques ou dangereux.

6.14 Réglages avancés

`Menu principal >> Réglages avancés (première page)`

```
Erweiterte Einstell.
Rezi überv.Zeit: 0:06
     Einschalten:  40 %
         Rezi min:  20 %

i.F:     0 P.Off:     0
Werte eingeben
```

Valeurs réglables :

Paramètres	Réglage d'usine	Réglages possibles
Surveillance de recirculation Heure	900 s	1-3600
Retard de l'alarme de recirculation	30 min	0-9999
Allumer (seuil d'allumage)	40 %	30-80
Recirculation min	10 %	10-80

Menu principal >> Réglages avancés (2e page)

Pour éviter de longues phases d'allumage avec une importante formation de fumées, des valeurs pour l'allumage peuvent être réglées.

Paramètres	Réglage d'usine	Réglages possibles
Valeur de départ du tirage	20 %	10-40
Dépression lors de l'allumage	0,75 mBar	0,3-0,75
Ventilateur AP lors de l'allumage	40 %	40-60

7 Maintenance de la Easyfire 1

7.1 Pourquoi choisir un service de maintenance constant et spécialisé ?

La conclusion d'un contrat de maintenance KWB constitue la meilleure garantie de suivi de votre installation. Votre partenaire KWB se tient à votre disposition pour toute question.

REMARQUE	**La maintenance régulière de votre installation de chauffage vous garantit les avantages suivants :** Valeurs optimales d'émissions et rendement constant de votre installation. Réduction de vos frais de chauffage ! Economies de coûts par une haute sécurité de fonctionnement et durée de vie maximale. Optimisation constante de votre installation de chauffage par de nouveaux perfectionnements techniques. Si nécessaire, vous recevrez une formation plus poussée.

7.2 Règles de maintenance

[TRVB H 118] Les règles suivantes sont extraites de la « Directive technique relative à la prévention incendie » autrichienne [TRVB H 118] – Veillez à respecter impérativement la règlementation locale en vigueur !

7.2.1 Contrôle visuel hebdomadaire

⇢ Contrôlez chaque semaine l'ensemble de l'installation et le stockage du combustible. Éliminez immédiatement tous les défauts constatés !

7.2.2 Contrôles mensuels

⇢ Exécutez les contrôles suivants tous les mois et documentez ces contrôles. Vous trouverez de plus amples informations à la section **Formulaires [►58]**.

- Propreté des conduits de fumées (conduits dans la chaudière, manchon de raccordement et cheminée).
- Fonctionnement conforme de la commande... Tous les messages d'alarme s'affichent-ils ?
- Fonctionnement conforme des ventilateurs d'air de combustion et d'aspiration... Tous les messages d'alarme s'affichent-ils ?
- Fonctionnement conforme de la chambre de combustion... Tous les messages d'alarme s'affichent-ils ?

Vérifiez également les points suivants :

- Présence d'un extincteur portatif opérationnel.
- Chaufferie exempte de matières inflammables.
- Portes coupe-feu fonctionnelles (portes coupe-feu - à fermeture automatique).
- Étiquettes de l'installation lisibles prévues par KWB pour l'utilisation sûre et conforme (au besoin, commandez de nouvelles étiquettes).

Voir à ce sujet également

🗎 Fiche de contrôle pour les exploitants et exploitantes (►59)

7.2.3 Maintenance professionnelle

REMARQUE	**Instructions de maintenance**
	⇢ Conservez toujours les Instructions de maintenance à proximité de l'installation. Ce document décrit également les étapes de maintenance, dont l'exécution est **réservée aux spécialistes**.

REMARQUE	**Maintenance en cas de panne**
	↘ La TRVB (Directive technique relative à la prévention incendie autrichienne) prévoit une maintenance supplémentaire en cas de panne. ⇢ A l'issue de toute réparation, exécutez une maintenance permettant d'assurer un parfait fonctionnement.

Installations ≤150 kW :

Maintenance :1× par an (contrat de maintenance)

Nous recommandons, dans le cadre d'un contrat de maintenance, de faire réaliser une maintenance annuelle par un spécialiste qualifié : elle garantit le fonctionnement correct ainsi que la durée d'utilisation prolongée et contribue à la préservation de l'environnement !

Prescrit en l'absence d'une maintenance annuelle :

Pour les installations de chauffage au bois automatiques de 150 kW maxi., l'utilisateur de l'installation doit, au plus tard tous les 3 ans, faire réaliser une maintenance de l'installation de chauffage par un spécialiste qualifié (service client ou partenaire agréé).

Installations ≤300 kW :

Les installations entre 150 et 400 kW doivent être entretenues tous les 2 ans, sans exception, par des spécialistes.

7.2.4 Eau de remplissage

REMARQUE	**Observer la norme autrichienne : ÖNORM H 5195 + VDI 2035**
	KWB suppose une conformité à la norme autrichienne ÖNORM H 5195-1/-2 pour le remplissage initial et les remplissages d'appoint. En complément, également les prescriptions locales, telles que la VDI 2035, dont les prescriptions sont en partie plus sévères) !

La qualité de l'eau est facteur prépondérant dans l'optique d'un fonctionnement parfait de l'installation de chauffage. Les dépôts de calcaire et de boue d'oxydation peuvent entraîner le blocage des pompes, des dommages de la chaudière, une diminution des débits, de la corrosion et une diminution du rendement.

Nous partons du principe que l'installation de chauffage est équipée de manchons de rinçage au niveau du départ et du retour ainsi que d'un programme de chauffage normalisé (« BWT AQA therm » ou équivalent).

Rinçage

REMARQUE ! Rincez deux fois l'installation avant toute mise en service !

Purge

Lors de l'appoint d'eau, purgez le flexible de remplissage avant de le raccorder, afin d'éviter la pénétration d'air dans le système.

Livret de l'installation

La tenue d'un livret d'installation incombe à l'utilisateur de l'installation (voir la section **Rapports [►57]**, **Formulaires [►58]**). Les étapes, de la planification à la maintenance, en passant par la mise en service, doivent être documentées dans ce livret.

7.2.4.1 Prescriptions en matière d'eau de remplissage

Valeurs limites de l'eau de remplissage et d'appoint :

	Autriche	Allemagne	Suisse
Dureté totale	≤ 1,0 mmol/l	≤ 2,0 mmol/L	< 0,1 mmol/l
Conductivité	–	< 100 µS/cm	< 100 µS/cm
pH	6,0 – 8,5	6,5 – 8,5	6,0 – 8,5
Chlorures	< 30 mg/l	< 30 mg/l	< 30 mg/l

Exigences supplémentaires pour la Suisse

L'eau de remplissage et d'appoint doit être (entièrement) déminéralisée :

- Ceci signifie que l'eau ne contient plus de composants qui peuvent se précipiter et s'accumuler dans le système.
- L'eau n'est ainsi pas conductrice d'électricité, ce qui empêche la corrosion.
- Tous les sels neutres, par ex. le chlorure, le sulfate et le nitrate, c'est-à-dire ceux qui attaquent les matériaux corrosifs dans certaines conditions, sont éliminés.

En cas de perte d'une partie de l'eau du système, par ex. lors de réparations, l'eau d'appoint doit être également déminéralisée. Un adoucissement de l'eau ne suffit pas. Le système doit être conformément nettoyé et rincé avant que l'installation ne soit remplie.

Contrôle :

- Après huit semaines, le pH de l'eau doit se situer entre 8,2 et 10,0 bar. Si l'eau de chauffage entre en contact avec de l'aluminium, un pH compris entre 8,0 et 8,5 doit être respecté.
- Annuellement – les valeurs devant être documentées par le propriétaire

Valeurs limites

Les valeurs limites suivantes d'eau de remplissage visent à assurer un fonctionnement fiable à long terme d'installations de chauffage ECS : l'eau de remplissage doit être à faible salinité et alcaline, tout en ne dépassant pas une certaine dureté.

Dureté totale maximale en fonction du volume spécifique de l'installation

Puissance de chauffage totale	mmol/l		mval/l	°dH		°fH	°e
	Önorm	VDI		Önorm	VDI		
Puissance de chaudière ≤50 kW	≤3	≤3	≤6	≤16,8	≤16,8	≤30	≤21
Puissance de chaudière >50 à ≤200 kW	≤2	≤2	≤4	≤11,2	≤11,2	≤20	≤14
Puissance de chaudière >200 à ≤600 kW	≤1	≤1,5	≤2	≤5,6	≤8,4	≤10	≤7

mmol/l … Unité SI du total des alcalino-terreux | mval/l … Quantité équivalente | °dH … Niveau de dureté allemand | °fH … Niveau de dureté français | °e … Dureté anglaise

7.2.4.2 Rapports

Les formulaires sont disponibles ici :

- Instructions de maintenance
- ÖNORM H 5195-1:2010 annexe A et annexe C
- VDI 2035 annexe C et VDI 4708 fiche 1

7.2.5 Formulaires

⇢ Veuillez utiliser les formulaires pour documenter vos contrôles !

7.2.5.1 Protocole d'installation

Livret de contrôle pour installations de chauffage au bois automatiques conformément à la « Directive technique relative à la prévention incendie » autrichienne TRVB H 118

Emplacement de l'installation

Constructeur de l'installation
KWB – Kraft und Wärme aus Biomasse GmbH
Industriestrasse 235
A-8321 St. Margarethen/Raab

Installation de chauffage
Marque :
Type :
Puissance nominale :
Année de fabrication :
Numéro de série :

7.2.5.1.1 Fiche de contrôle pour les exploitants et exploitantes

Exploitant(e) responsable ...												
Année : ...	1.	2.	3.	4.	5.	6.	7.	8.	9.	10.	11.	12.
Contrôle mensuel le … (jour)	...	...	...	...	...	...	...	...	...	...	...	...
Conduits de fumées												
Commande												
Dispositifs d'alarme												
Ventilateur												
Chambre de combustion												
Extincteur												
Matériau combustible dans la chaufferie												
Séparations coupe-feu												
Nettoyage de cheminée												
Pression de la chaudière												
Régulateur thermique												
Soupape de sécurité												
Signature												

Remarque : la liste de contrôle destinée aux spécialistes fait partie des Instructions de maintenance.

7.2.5.1.2 Fiche de maintenance

Maintenance	Effectuée le : ……	Entreprise spécialisée, technicien : ……
Défauts constatés :		
Remarques :		
Défauts non résolus :		
Signature : ……		

7.3 Intervalles de maintenance pour exploitantes et exploitants

Tâches à effectuer	Intervalle	Commentaire
Aspirer la cendre et la poussière volante dans l'échangeur thermique		**Conduite principale de fumées et ventilateur d'aspiration [►61]**
Nettoyage de la coupelle de combustion et du tube d'amorçage		**Nettoyage de la coupelle de combustion et du tube d'amorçage [►62]**
Vidage du bac à cendres	Selon le type de chaudière, la qualité du combustible et la durée de chauffe, entre 3 et 24 mois	**Bac à cendres [►30]**
Contrôle visuel de l'installation complète	Selon la durée de chauffe, tous les 2 à 3 mois	**Contrôle visuel de l'installation complète [►61]**
Nettoyage des surfaces		**Nettoyage des surfaces [►66]**
Remplacement de la pile		**Remplacer la pile dans le module de commande [►66]**

7.4 Contrôle visuel de l'installation complète

Instructions Vérifiez si toutes les instructions sont disponibles dans le support de documents.

Étiquettes Vérifiez si toutes les consignes de sécurité sont apposées aux endroits à risque. Les diverses positions figurent dans les instructions d'utilisation au paragraphe Étiquettes.

7.5 Conduite principale de fumées et ventilateur d'aspiration

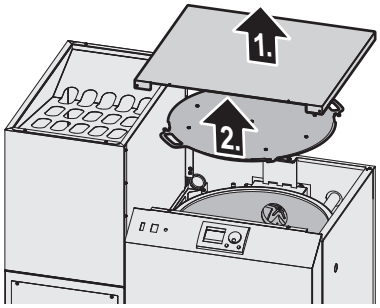

⇢ Desserrez les vis et retirez la pièce d'habillage supérieure.

⇢ Desserrez les vis et soulevez le couvercle de l'échangeur thermique.

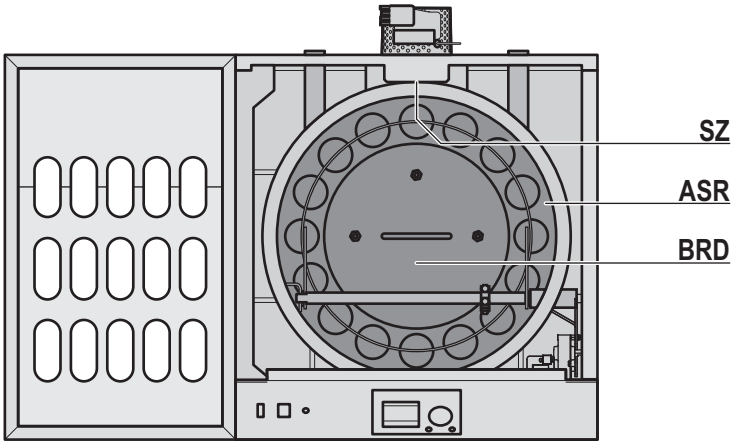

- Aspirez la cendre volante dans la conduite principale de fumées [CPF].
- Éliminez les éventuelles incrustations sur les pales du ventilateur d'aspiration [VA].
- Nettoyez aussi la douille de protection du détecteur de fumée. Elle se trouve au-dessus de la turbine.
- Soulevez le couvercle de la chambre de combustion [CCC].

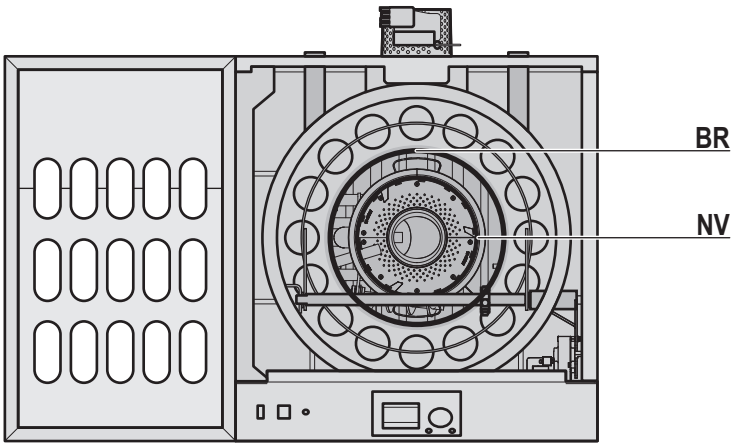

- Éliminez la cendre volante sur la paroi intérieure de la chambre de combustion [CC].
- Soulevez l'anneau de postcombustion [AP] et nettoyez-le.

7.6 Nettoyage de la coupelle de combustion et du tube d'amorçage

- Ouvrez la porte de la chambre de combustion.
  L'interrupteur de porte déclenche l'affichage de l'**Alarme 19 – La porte de la chaudière est ouverte [▶ 73]**.

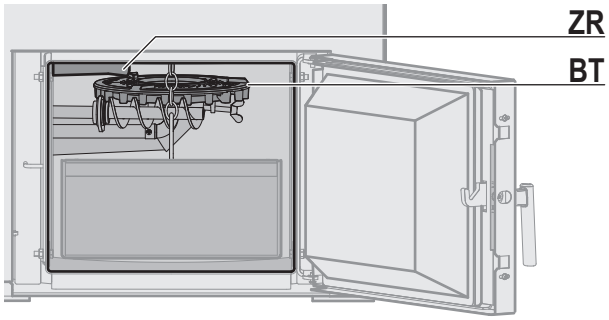

Conduit d'allumage

→ Éliminez les dépôts sur et dans le tube d'allumage [TA] avec un aspirateur de cendres approprié.

Coupelle de combustion

→ Commencez par éliminer les cendres et les résidus de combustible sur la coupelle de combustion [CC] afin qu'ils ne tombent dans les tubes d'alimentation situés en dessous et qu'ils ne les bouchent pas. (si cela devait tout de même arriver, aspirez soigneusement les tubes d'alimentation !)

→ Desserrez les vis à ailettes et soulevez la coupelle de combustion.

- Éliminez les incrustations avec une brosse métallique.
- Inclinez la coupelle de combustion jusqu'à ce que toutes les particules soient sorties de la partie creuse.
- Dégagez les orifices d'air bouchés à l'aide d'un outil pointu.
- Éliminez les dépôts présents sur le bord de la poussée.
- Aspirez la coupelle de combustion.

→ Assurez-vous de la bonne fixation des moitiés de coupelle de combustion : les 10 rivets aveugles sont-ils bien fixés ?

KWB EasyFlex (option)

→ Si disponible :
assurez-vous de la bonne mobilité du KWB Easyflex : la liberté de mouvement entre la vis sans fin et la dent de grille tournante doit être de 1,5 cm au maximum.

→ Assurez-vous de l'absence d'usure du KWB Easyflex et la vis à cendres.

7.7 Graissage de l'entraînement de nettoyage

Seulement en cas de nettoyage entièrement automatique de l'échangeur thermique :

→ Graissez les surfaces de glissement du mécanisme de nettoyage (disque excentrique, tube de forme, etc.) avec de la graisse adhérente.

7.8 Contrôle du clapet coupe-feu

→ Détachez les ouvertures de maintenance en face avant et sur le côté.

⚠ ATTENTION	**Le clapet coupe-feu est un élément de sécurité essentiel !**
	→ Lors du démontage et du montage, assurez-vous que les deux vis bloquées par un contre-écrou sur la tige filetée restent inchangées. Ce qui vous permet de vous assurer que la position du moteur de clapet est correcte après le remontage.

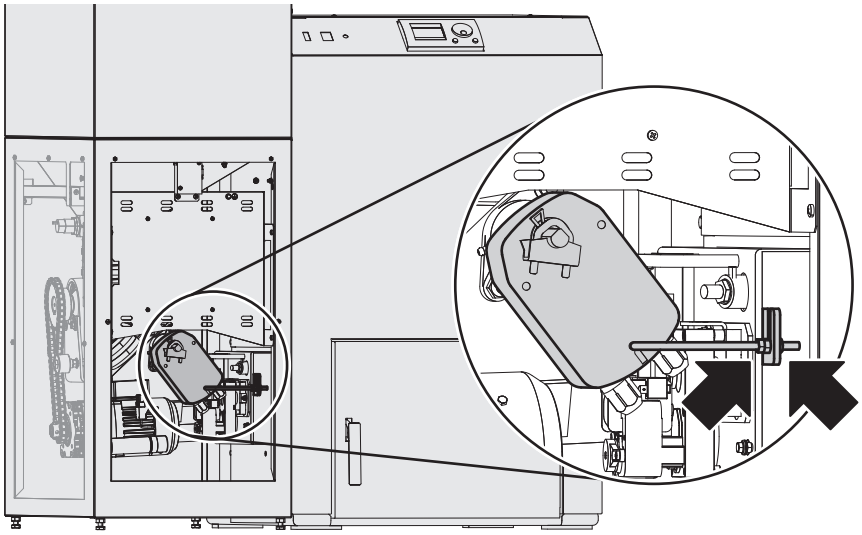

Depuis l'avant

⇢ Notez le réglage de la mise à l'échelle et de l'étrier de commutation !

⇢ Desserrez le **seul** écrou [M6] sur la tige filetée et décrochez l'entraînement.

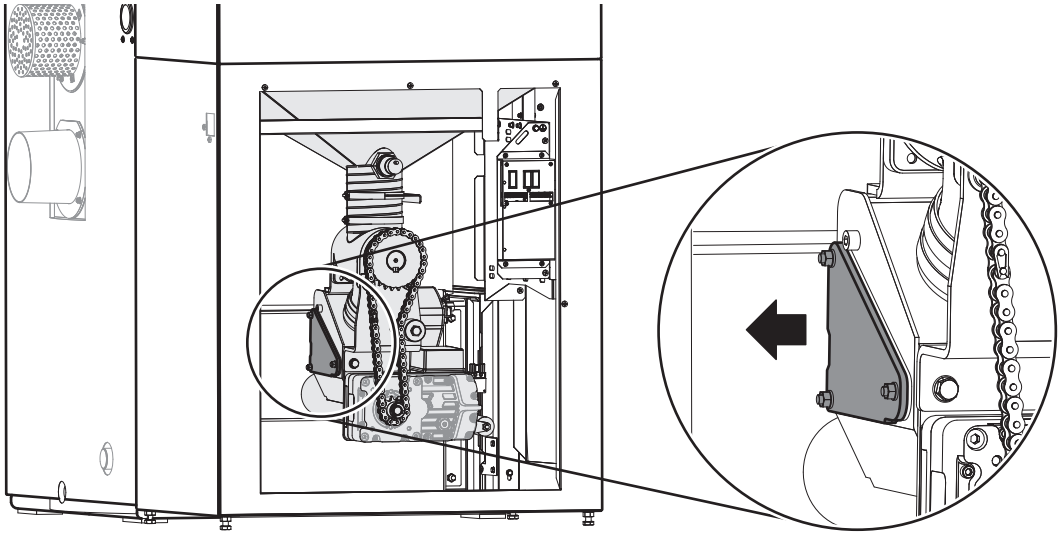

La figure présente la KWB Easyfire 1 type USP V.

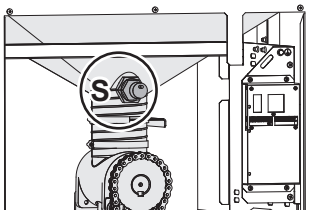

Uniquement pour la KWB Easyfire 1 type USP V :

⇢ Nettoyez la face avant du capteur [S].

Par le côté

⇢ Desserrez les vis et détachez la trappe de maintenance sur le clapet coupe-feu.

⇢ Avec les doigts, contrôlez l'état du joint et la propreté du clapet.

Remontage

⇢ Vissez la tige filetée du clapet coupe-feu.

⇢ Assurez-vous de la présence sur le moteur des réglages disponibles au début ! Si nécessaire, rectifiez la position du moteur à l'aide des divers écrous sur la tige filetée.

⇢ Fermez la trappe de maintenance sur le clapet coupe-feu et assurez-vous qu'elle soit absolument hermétique !

7.9 Entraînement du sas à roue à godets

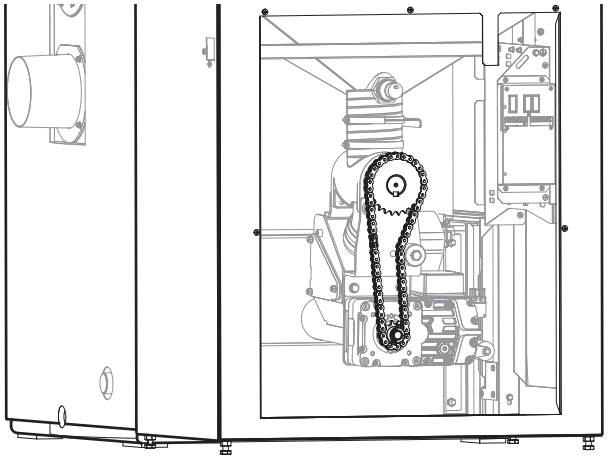

⇢ Graissez la chaîne d'entraînement du sas à roue à godets.

⇢ Fermez les deux ouvertures de maintenance.

7.10 Nettoyer le capteur de niveau (option : réservoir d'aspiration)

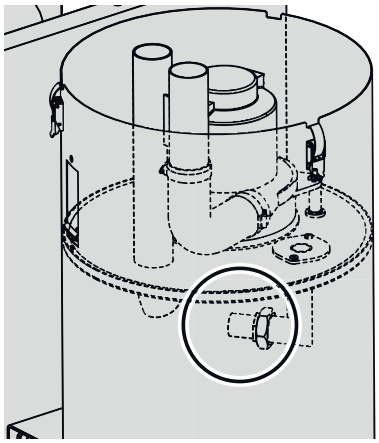

Réservoir d'aspiration

↘ Les dépôts de poussière peuvent perturber la mesure du capteur !

⇢ Retirez le couvercle du réservoir d'aspiration.

⇢ Desserrez les trois connexions vissées de la plaque de turbine, afin de pouvoir sortir la turbine complète.

⇢ Nettoyez **prudemment** la surface frontale du capteur de niveau de remplissage avec un pinceau.

⇢ Assurez-vous que la grille de protection sous la turbine n'est pas colmatée.

⇢ Réinstallez la plaque de turbine : utilisez les entretoises en caoutchouc (6), les rondelles en caoutchouc (4) et les rondelles métalliques pour la fixation, comme dans l'illustration.

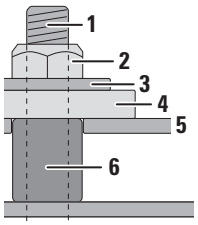

Alternative

→ Au lieu de démonter la turbine, vous pouvez aussi ne démonter que le capteur et son support (2 vis), puis le remonter exactement de la même manière.

→ Réinstallez le couvercle en veillant à l'étanchéité !

7.11 Nettoyage des surfaces

→ Éliminez les salissures de l'habillage ou des éléments de commande à l'aide d'un chiffon de nettoyage doux et humide.

↳ **Remarque :** Utilisez uniquement des solutions non agressives : l'alcool, l'essence de nettoyage et les produits similaires détériorent les surfaces !

7.12 Remplacer la pile dans le module de commande

Caractéristiques techniques de la pile	
Dimensions	24,5 mm × 5 mm (ø × hauteur)
Technologie	Lithium
Taille	CR 2450N (Renata ou équivalent)
Tension	3 V
Capacité	540 mAh

→ Éteignez l'installation (interrupteur principal sur « 0 »).

→ Débranchez le connecteur et bloquez l'installation contre une remise en route.

→ Insérez avec précaution un tournevis plat (largeur max. 4 mm) dans la fente prévue à cet effet sur la partie mince de la division du boîtier.

→ Levez lentement le tournevis.

→ Répétez la même opération sur l'autre petit côté.

→ Appuyez à environ 1 cm du milieu d'un des grands côtés, avec un tournevis, sur le côté du joint de séparation. Le mécanisme de verrouillage se débloque, car une précontrainte a été appliquée par le levage des deux petits côtés.
Si le verrouillage n'est pas encore déclenché, appuyez alors sur la paroi latérale de la coque inférieure en effectuant un mouvement de levier dirigé vers l'extérieur.

→ Répétez l'opération précédente sur l'autre côté long.

→ Retirez maintenant la coque supérieure de la coque inférieure. Veillez à ne pas déformer les pièces.

→ Changez la pile.

→ Insérez la pile correctement (polarité correcte !).

→ Refermez le module de commande (jusqu'à un enclenchement perceptible).

Voir à ce sujet également

🗎 Installation ON/OFF (►32)

7.13 Interruption prolongée

Si vous prévoyez de ne PAS utiliser le chauffage pendant plusieurs semaines (par ex. pause d'été), procédez comme suit :

→ Nettoyez la chambre de combustion (aspirer).

⇢ Fermez toutes les portes.

AVEC protection antigel	SANS protection antigel
⇢ Faites vérifier si la protection antigel disponible est suffisante.	⇢ Si vous n'allumez PAS le chauffage **en hiver**, vidangez complètement l'installation pour la protéger contre le gel.

8 Dépannage

8.1 Réagir aux alarmes

Si une alarme se déclenche, elle s'affiche sur fond foncé :

```
Attention!!! Panne!!!
05 Pyrostat!
Surchauffe de la
chaudière!

Confirmer: SET
```

Exemple d'alarme

→ Confirmez l'alarme avec la touche "Set".

Autres alarmes

→ Vous pouvez passer à l'alarme suivante avec la molette de défilement.

→ Confirmez ces erreurs avec la touche "Set".

↳ Après la dernière alarme, KWB Comfort 3 revient au dernier menu affiché.

Suppression des alarmes

```
Menu des alarmes
 Afficher
 Rapport
 Statistiques
 Supprimer
Alarmes éliminées
Sélect. l'option
```

→ Naviguez jusqu'au menu `Menu principal >> Alarmes >> Supprimer` et confirmez avec la touche "Set" pour supprimer toutes les alarmes.

La résolution des erreurs fonctionne avec la plupart des alarmes mais pas avec certaines !

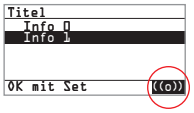

↘ S'il reste au moins une alarme, la commande le signale avec le symbole d'alarme dans le coin inférieur droit.

→ Sélectionnez la commande "Afficher" dans le menu des alarmes.

→ La commande indique de quelle alarme il s'agit.

Si une alarme reste affichée, contactez votre partenaire KWB Top ou le service client de KWB.

8.1.1 Affichage du rapport des alarmes

`Menu principal >> Alarmes >> Rapport`

```
Liste alarmes   N°  49
N° de l'alarme:     12
Date:          2.09.02
Heure:        20:21:28
État:      Supprimé
```

Le rapport d'alarme mentionne la survenance, la confirmation et la suppression des 50 dernières alarmes (alarmes survenues, acquittées, éliminées) avec la date et l'heure. La molette de défilement permet de faire défiler les entrées du rapport.

8.1.2 Affichage des statistiques

`Menu principal >> Alarmes >> Rapport`

```
Statistiques
N° de l'alarme:      6
Nombre:            ^^^
Dernière panne:
le:    1.09.02
à:    12:00:01
```

Dans les statistiques, KWB Comfort 3 affiche la fréquences des alarmes. La molette de défilement permet de faire défiler les alarmes.

La liste des alarmes

La liste des alarmes suivante décrit toutes les alarmes et contient les tentatives de réparation possibles.

Alarme 00 – Tous les réglages ne sont pas effectués

L'installation est arrêtée.

Si l'alarme 00 survient directement après la mise en route, la fenêtre de sélection de la langue s'affiche après la confirmation de l'alarme.

⇢ Contactez le service client.

Alarme 01 – Le module mémoire est défectueux

L'enregistrement de réglages n'est pas possible.

L'installation est arrêtée.

⇢ Contactez le service client.

Alarme 02 – Défaut électronique au niveau des entrées numériques

L'installation est arrêtée.

⇢ Contactez le service client.

Après résolution de la cause, l'alarme est automatiquement supprimée.

L'alimentation des entrées numériques et analogiques de la platine de la chaudière ne fonctionne plus.

Les causes possibles sont :

- Court-circuit ou mise à la masse des entrées 24 V
- Erreur de câblage

Alarme 03 – Régler l'heure

Panne de l'alimentation électrique et de la batterie tampon

La batterie du module de commande de chaudière peut alimenter la carte pendant un an. En cas de panne, après expiration de cette période, le système exige d'enregistrer à nouveau la date et l'heure au démarrage suivant :

`Menu principal >>` **Date/Heure [►45]**

⇢ Confirmez l'alarme.

Alarme 04 – L'intervalle de maintenance est écoulé. Contactez le service client.

⇢ Contactez le service client.

Après 1.500 heures à pleine puissance, l'intervalle arrive à expiration.

Après 3.000 heures à pleine puissance, l'intervalle arrive à expiration.

Appuyez sur la touche `Set` pour supprimer l'alarme jusqu'au prochain passage de centaine (par ex. 1600, 1700 h).

Alarme 05 – Thermostat de sécurité ! Surchauffe de la chaudière !

L'installation est arrêtée.

Lorsqu'une température de fonctionnement de 95 °C maxi. est atteinte, le thermostat de sécurité (ou plus exactement le pyrostat) se déclenche.

Réaction à l'alarme 05

⇢ Effectuez un contrôle visuel de l'installation.

⇢ Laisser refroidir la chaudière.

⇢ Réinitialiser le thermostat : dévissez le capuchon noir sur l'habillage latéral et appuyez sur le bouton du dessous avec un stylo jusqu'à ce que vous entendiez un clic.

⇢ Observez le fonctionnement de la chaudière pendant un certain temps !

Coupure de courant, arrêt de l'alimentation électrique

⇢ Observez le fonctionnement de la chaudière pendant un certain temps !

Pour les températures de référence élevées, la chaudière tourne à pleine puissance et la consommation de chaleur s'arrête soudainement.

⇢ Contactez le service client.

Faites appel à votre constructeur/installateur :

- **Chute de pression dans le système de chauffage.**
- **La pompe du circuit chaudière ne fonctionne pas correctement et n'est pas en mesure de transporter la chaleur.**

Alarme 07 – L'allumage ne fonctionne pas !

L'installation n'est pas parvenue à allumer le combustible sur la coupelle de combustion malgré plusieurs tentatives.

Pas de combustible ou combustible de mauvaise qualité

⇢ La coupelle de combustion est-elle pleine ?

⇢ Contrôlez la réserve de combustible.

Défauts de l'alimentation en combustible

⇢ Vérifiez le capteur de niveau de remplissage et nettoyez-le si nécessaire.

↳ Voir la section : **Nettoyer le capteur de niveau (option : réservoir d'aspiration) [►65]**.

Trop de cendres dans la chambre de combustion

Causes

- Le bac à cendres déborde
- Panne ou mauvais réglage de la grille tournante (en option)
- Combustible inadapté

AVERTISSEMENT **Risque de refoulement au redémarrage**

→ Contrôlez la chambre de combustion avant de redémarrer : enlevez tous les granulés de la coupelle de combustion !

→ Videz le bac à cendres.

→ Vérifiez si la grille tournante fonctionne facilement (en option).

Allumage mal réglé ou défectueux

→ Contactez le service client.

Alarme 08 – Le silo de combustible est vide ! Veuillez le remplir !

L'installation est arrêtée.

Éliminez l'erreur **avant** de confirmer l'alarme !

Pas de combustible

→ Contrôlez la réserve de combustible !

Alarme 09 – Valeurs du détecteur de fumées non plausibles !

L'installation est arrêtée.

Des températures augmentant ou baissant trop rapidement indiquent une panne du capteur.

→ Contactez le service client.

Alarme 10 – Le maintien de la température de retour ne fonctionne pas !

La température de retour n'atteint PAS la valeur de référence définie.

→ Contactez le service client.

Le maintien de la température de retour (moteur du mélangeur, entraînement du ventilateur) est mal réglé ou défectueux.

→ Faites appel à votre constructeur/installateur/SHK.

Le capteur est défectueux.

→ Contactez le service client.

Alarme 12 – Le clapet coupe-feu ne s'ouvre pas !

L'installation est arrêtée.

Impossible d'ouvrir le clapet coupe-feu.

Le clapet a un défaut de fonctionnement momentané.

→ Vérifiez le fonctionnement du moteur en éteignant et rallumant l'installation à l'aide de l'**interrupteur principal**.

→ Si l'erreur se répète, appelez le service client.

Contactez le service client.

- **Le clapet coupe-feu est bloqué.**
- **L'interrupteur de fin de course du clapet coupe-feu est défectueux.**
- **Le moteur du clapet coupe-feu est défectueux.**

Alarme 14 – L'électronique atteint 70 °C !

La température à l'intérieur de l'électronique (carte de chaudière) a dépassé 70 °C.

L'installation est arrêtée.

→ Contactez le service client.

Alarme 15 – La sonde de fumées manque ou est défectueuse !

L'installation est arrêtée.

Le capteur ou le câblage du capteur est défectueux

→ Si l'erreur se répète, appelez le service client.

Alarme 16 – Le capteur de retour manque ou est défectueux !

L'installation est arrêtée.

Le capteur ou le câblage du capteur est défectueux

→ Contactez le service client.

Alarme 17 – Le capteur de la chaudière manque ou est défectueux !

L'installation est arrêtée.

Le capteur ou le câblage du capteur est défectueux

→ Contactez le service client.

Alarme 18 – Le clapet coupe-feu ne se ferme pas

⚠ AVERTISSEMENT	**Risque de retour de flamme** Dans l'impossibilité de fermer entièrement le clapet coupe-feu, il y a risque accru de retour de flamme ! → Surveillez en permanence le chauffage et l'ensemble du système d'extraction !

L'installation est arrêtée.

Impossible de fermer le clapet coupe-feu

⇢ Éteignez puis rallumez l'installation avec l'interrupteur principal.

⇢ Si l'erreur se répète, appelez le service client.

Contactez le service client.

- Un corps étranger s'est coincé (dans le conduit ou entre le boîtier et le clapet coupe-feu).
- Le réservoir déborde.
- L'interrupteur de fin de course est défectueux.

Alarme 19 – La porte de la chaudière est ouverte

Un interrupteur de porte permet à l'installation de détecter que la porte de la chambre de combustion est ouverte.

La combustion est arrêtée, la gestion thermique se poursuit.

Alarme 20 – Le capteur de la conduite d'alimentation manque ou est défectueux !

L'installation est arrêtée.

Le capteur ou le câblage du capteur est défectueux

Contrôlez le capteur et son câblage.

⇢ Contactez le service client.

Alarme 21 – Erreur de configuration ! Dernier fusible activé !

⇢ Contactez le service client.

Alarme 22 – Temp des fumées trop élevée

L'installation est arrêtée.

La température des fumées mesurée est trop élevée

La température des fumées a dépassé la valeur maximale définie.

⇢ Contactez le service client.

Alarme 23 – Le réservoir de combustible est vide !

Réparez l'erreur **avant** de confirmer l'alarme.

Pas de combustible

Pas de combustible dans le réservoir !

Alarme 24 – Erreur sur les sondes de prélèvement du système

La commande n'est PAS parvenue à atteindre le point zéro du coffret de commutation ou de la sonde commandée dans le délai défini.

⇢ Contactez le service client.

Alarme 25 – Vitesse du moteur principal trop faible !

La vitesse du moteur principal n'a pas atteint la limite inférieure pendant 3 s.

⇢ Contactez le service client.

Alarme 26 – Vitesse du moteur principal trop élevée

Moteur de l'entraînement principal a démarré bien qu'il n'ait pas été activé.

⇢ Contactez le service client.

Alarme 27 – Température de chaudière non plausible !

Des températures augmentant ou baissant trop rapidement indiquent une panne du capteur.

⇢ Contactez le service client.

Alarme 28 – La tension de la pile est trop basse

Cette alarme apparaît lorsque la tension de la pile chute en dessous de 1.5 V. Cette alarme disparaît automatiquement lorsque la tension dépasse 1,55 V.

Cette alarme est seulement affichée et entraîne également l'affichage du signal de panne cumulé, mais demeure sans autre conséquence.

⇢ Changez la pile. **Remplacer la pile dans le module de commande [►66]**.

⇢ Réglez l'heure. **Date et heure [►45]**.

Alarme 30 – La sonde de départ du circuit de chauffage 0 est manquante ou défectueuse !

Remarque : les alarmes correspondantes pour les circuits de chauffage 1 à 34 sont émises en tant qu'alarmes 33 à 134.

Le capteur ou le câblage du capteur est défectueux

⇢ Contrôlez le capteur ou son câblage.

⇢ Si l'erreur se répète, appelez le service client.

Alarme 31 – Le capteur d'ambiance du circuit de chauffage 0 est manquant ou défectueux !

Remarque : les alarmes correspondantes pour les circuits de chauffage 1 à 34 sont émises en tant qu'alarmes 33 à 134.

Le capteur ou le câblage du capteur est défectueux

⇢ Contrôlez le capteur ou son câblage.

⇢ Si l'erreur se répète, appelez le service client.

Alarme 32 – Le capteur externe du circuit de chauffage 0 est manquant ou défectueux !

Remarque : les alarmes correspondantes pour les circuits de chauffage 1 à 34 sont émises en tant qu'alarmes 33 à 134.

Le capteur ou le câblage du capteur est défectueux

→ Contrôlez le capteur ou son câblage.

→ Si l'erreur se répète, appelez le service client.

Alarmes 33 à 134

Les alarmes 33 à 134 concernent toutes un câblage incorrect ou des capteurs défectueux (température de départ, température ambiante, température extérieure) pour les circuits de chauffage 1 à 34.

Le capteur ou le câblage du capteur est défectueux

→ Contrôlez le capteur mentionné ou son câblage.

→ Si l'erreur se répète, appelez le service client.

Alarmes 135 à 151 – Le capteur du chauffe-eau x est manquant ou défectueux !

KWB Comfort 3 peut gérer jusqu'à 17 chauffe-eau : l'alarme 135 concerne le chauffe-eau 0, l'alarme 151 le chauffe-eau 16. L'installation continue de fonctionner.

Le capteur ou le câblage du capteur est défectueux

→ Contactez le service client.

Alarmes 152 à 185 – Le capteur 1 (2) du ballon tampon x est manquant ou défectueux !

KWB Comfort 3 peut gérer jusqu'à 2 capteurs dans 17 ballons tampons : L'alarme 152 concerne le capteur 1 dans le ballon tampon 0, l'alarme 153 le capteur 2 dans le ballon tampon 0... et l'alarme 185 le capteur 2 dans le ballon tampon 16. L'installation continue de fonctionner.

Le capteur ou le câblage du capteur est défectueux

→ Contactez le service client.

Alarme 186 – Erreur réseau dans le module de chaudière !

L'installation est arrêtée.

Problème de communication entre le module de commande de la chaudière et la carte de la chaudière

→ Contactez le service client.

Alarmes 188 à 203 – Erreur réseau au niveau du module du circuit de chauffage x !

KWB Comfort 3 peut gérer jusqu'à 16 modules d'extension de circuit de chauffage : l'alarme 188 concerne le module 1, l'alarme 203 le module 16.

L'installation continue de fonctionner.

Problème de communication entre le module de commande de la chaudière et le module d'extension du circuit de chauffage

→ Contrôlez l'alimentation électrique du module d'extension de circuit de chauffage.

→ Contactez le service client.

Alarmes 204 à 237 – Erreur réseau au niveau de la télécommande numérique x !

KWB Comfort 3 peut gérer jusqu'à 34 télécommandes numériques : l'alarme 204 concerne l'appareil 1...l'alarme 237 l'appareil 34. L'installation continue de fonctionner.

Problème de communication entre le module de commande de chaudière et l'une des télécommande numériques

→ Contactez le service client.

Alarme 238 – Erreur dans le réseau du circuit de chauffage

L'installation continue de fonctionner.

Après résolution de la cause, l'alarme est automatiquement supprimée.

→ Si vous ne parvenez pas à éliminer l'alarme, contactez le service client.

Alarme 239 – Le capteur de la seconde chaudière manque ou est défectueux !

Le capteur ou le câblage du capteur est défectueux

→ Contrôlez la sonde de température de la chaudière ou son câblage selon les indications fournies par le fabricant.

→ Si l'erreur se répète, appelez le service client.

Alarme 240 – Le silo de combustible est bientôt vide !

Cette alarme se produit lorsque la somme de toutes les opérations d'aspiration sans succès dépasse une certaine valeur (uniquement pour le transport par aspiration KWB avec sondes de prélèvement) :

- Avec 3 sondes d'aspiration : 3 aspirations ayant échoué
- Avec 2 sondes d'aspiration : 2 aspirations ayant échoué
- Avec 1 sonde d'aspiration : 1 aspiration ayant échoué

L'installation déclenche un message mais continue de fonctionner.

Peu de combustible

⇢ Vérifier le niveau de remplissage dans le local de stockage.
Veillez à la formation de poches via les sondes de prélèvement.

Alarme 248 – L'intervalle de contrôle est écoulé.

Après écoulement d'un nombre réglable d'heures à pleine puissance, ce rappel sera déclenché. Après modification de l'intervalle ou du « nombre de maintenances » dans le menu **Service client [►46]**, l'intervalle est réinitialisé.

L'alarme déclenche l'envoi d'un SMS mais l'installation continue de fonctionner.

Cet intervalle est désactivé dans les réglages d'usine.

Alarme 249 – La fonction de ramonage est active

L'interrupteur à bascule « Mode mesure » a été actionné

Suivez les étapes de la section Mesure des fumées des Instructions de maintenance.

Alarme 250 – Incompatibilité entre la révision de carte et le numéro d'installation

L'installation est arrêtée.

Problème de comptabilité entre la carte et l'installation

Cette alarme peut avoir les causes suivantes :

- Problème de comptabilité entre la carte et l'installation.
- Mauvais réglage de la version de la chaudière (voir section Numéro de série)

⇢ Contactez le service client.

Alarme 251 – Le bouton d'arrêt d'urgence est enfoncé !

Le bouton d'arrêt d'urgence est enfoncé !

Déterminez la raison de l'activation de cet interrupteur (« Interrupteurs de danger » selon le TRVB).

⇢ Si l'installation est OK, appuyez à nouveau sur le bouton d'arrêt d'urgence.

Dans les autres cas :

⇢ Contactez le service client.

Aucun bouton d'arrêt d'urgence n'est connecté – Danger !

⇢ Raccordez un interrupteur d'arrêt d'urgence dans le respect de la règlementation en matière de construction en vigueur !

Alarme 252 – La température est trop élevée dans le canal d'alimentation !

La température dans le canal d'alimentation a dépassé la valeur limite.

L'installation est arrêtée.

Contactez le service client.

- **Le clapet coupe-feu n'est pas étanche.**
- **Le palier de vis d'alimentation est défectueux.**
  - Remplacer immédiatement le palier de vis d'alimentation.
- **L'alimentation n'est pas étanche.**
  - L'alimentation n'est pas étanche au niveau de l'installation d'extinction de secours (corrosion ?).
- **La barrière photoélectrique dans la chambre de combustion est occupée.**
- **Le capteur de température de la conduite d'alimentation est défectueux.**

Alarme 253 – Régime du ventilateur primaire trop bas!

Le régime minimum du ventilateur primaire n'est pas atteint.

⇢ Contrôlez le câblage du ventilateur primaire.

⇢ Si l'erreur se répète, appelez le service client.

Alarme 254 – Le régime du ventilateur d'aspiration est trop bas !

Le régime minimum du ventilateur d'aspiration n'est pas atteint.

Le régime d'aspiration est inférieur à 60 rotations par minute depuis 3 minutes.

⇢ Contrôlez le câblage du ventilateur d'aspiration

⇢ Si l'erreur se répète, appelez le service client.

Alarme 255 – Erreur du module GSM !

Mauvaise réception

⇢ Contrôlez la réception dans la chaufferie :

Contactez le service client.

- **La communication avec le module GSM est interrompue.**
  - IMPOSSIBLE d'établir la communication avec le module GSM, l'installation continue de fonctionner :
- **Itinéraire de communication interrompu.**
  - Le module GSM n’est pas sous tension.
- **Configuration incorrecte.**

9 Annexe

Voir à ce sujet également

🗎 Déclaration de conformité (►80)
🗎 Tableau des caractéristiques techniques (►81)

9.1 The Clean Air Act 1993 and Smoke Control Areas

Under the Clean Air Act local authorities may declare the whole or part of the district of the authority to be a smoke control area. It is an offence to emit smoke from a chimney of a building, from a furnace or from any fixed boiler if located in a designated smoke control area. It is also an offence to acquire an "unauthorised fuel" for use within a smoke control area unless it is used in an "exempt" appliance ("exempted" from the controls which generally apply in the smoke control area).

The Secretary of State for Environment, Food and Rural Affairs has powers under the Act to authorise smokeless fuels or exempt appliances for use in smoke control areas in England. In Scotland and Wales this power rests with Ministers in the devolved administrations for those countries. Separate legislation, the Clean Air (Northern Ireland) Order 1981, applies in Northern Ireland. Therefore it is a requirement that fuels burnt or obtained for use in smoke control areas have been "authorised" in Regulations and that appliances used to burn solid fuel in those areas (other than "authorised" fuels) have been exempted by an Order made and signed by the Secretary of State or Minister in the devolved administrations.

The KWB Easyfire EF2 S/GS/V has been recommended as suitable for use in smoke control areas when burning wood pellet.

Further information on the requirements of the Clean Air Act can be found here : http://smokecontrol.defra.gov.uk/

Your local authority is responsible for implementing the Clean Air Act 1993 including designation and supervision of smoke control areas and you can contact them for details of Clean Air Act requirements.

KWB – Kraft und Wärme aus Biomasse GmbH
Industriestraße 235
A-8321 St. Margarethen an der Raab

Déclaration de conformité

Conformément à la directive européenne sur les machines n° 2006/42/CE, annexe II 1 A

Nous déclarons. par la présente, que l'installation désignée ci-après est conforme, dans sa version de série, aux prescriptions de la directive Machines.

Chaudière de la gamme
KWB Easyfire 1 und KWB Easyfire 1 Plus 10–20 kW
Composée des types : USP V/GS 10 / 15 / 20

associée aux systèmes de transport
Dessileur à granulés Plus avec transport par aspiration, KWB Big Bag à granulés avec transport par aspiration, vis de transport avec transport par aspiration, KWB Pellet Box avec transport par aspiration, sondes de prélèvement avec transport par aspiration, sondes de prélèvement sur un point avec transport par aspiration, silo enterré avec transport par aspiration

L'installation est en outre conforme aux directives/prescriptions correspondantes :
Directive CEM 2014/30/CE ; Directive 2014/35/EU; Directive RoHS 2011/65/UE

Normes européennes harmonisées appliquées :
EN 303-5:2012, EN 60335-1:2014-04, EN 60335-2-102:2016-11-01,
ÖNORM EN ISO 12100:2013-10-15

KWB – Kraft und Wärme aus Biomasse GmbH	St. Margarethen an der Raab 18. 09. 2018	
Mandataire de la création des documents techniques	Lieu, date	Helmut Matschnig, Gérant

USP V/GS - 15.10.2019	Puissance	10	15 ***	20
Puissance nominale	kW	10,4	15,0	20,0
Charge partielle	kW	3,1	4,5	5,6
Rendement de la chaudière à puissance nominale	%	91,0	91,7	92,5
Rendement de la chaudière à charge partielle	%	90,7	90,4	90,1
Puissance thermique à puissance nominale	kW	11,4	16,5	21,1
Puissance thermique à charge partielle	kW	3,4	4,9	6,2
Classe de chaudière conformément à EN 303-5:2012	–	5	5	5
EU Energylabel	–	A+	A+	A+
Côté eau				
Contenu en eau	litres	66	66	66
Raccordement du circuit de départ/retour (filetage interne)	pouces	1	1	1
	mm	25,4	25,4	25,4
	DN	25	25	25
Raccordement d'eau remplissage ou vidage (filetage interne)	pouces	1/2	1/2	1/2
	mm	12,7	12,7	12,7
Régulateur thermique : non	–	û	û	û
Résistance côté eau à 10 K	mbar	4,2	10,0	15,8
	Pa	420	1000	1580
Résistance côté eau à 20 K	mbar	1,0	2,6	4,2
	Pa	100	260	420
Température d'entrée dans la chaudière (lors du montage d'un dispositif externe de maintien de la température de retour)	°C	50	50	50
Température de fonctionnement	°C	60–80	60–80	60–80
Température maximale admissible	°C	110	110	110
Pression de service maximale	bar	3,5	3,5	3,5
Débit volumique pour une différence de 10 k	m^3/h	0,88	1,31	1,75
Débit volumique pour une différence de 15 k	m^3/h	0,58	0,88	1,17
Débit volumique pour une différence de 20 k	m^3/h	0,44	0,66	0,88
Côté fumées (pour calcul de cheminée)				
Température de la chambre de combustion	°C	900–1100	900–1100	900–1100
Tirage requis à puissance nominale/charge partielle	mbar	0,07	0,07	0,07
		0,05	0,05	0,05
Tirage présent	–	✓	✓	✓
Température des fumées – puissance nominale	°C	140	160	160
Temp. des fumées charge partielle	°C	90	100	100
Débit des fumées – puissance nominale	kg/s	0,006	0,009	0,012
Débit des fumées – charge partielle	kg/s	0,003	0,004	0,004
Volume des fumées – puissance nominale	Nm^3/h	17,0	25,5	34,0
Volume des fumées – charge partielle	Nm^3/h	8,7	10,4	12,0
Hauteur branchement conduit de fumées côté chaudière	mm	635	635	635
Diamètre du conduit de fumées	mm	130	130	130
Inclinaison du conduit de fumées	°	≥ 3	≥ 3	≥ 3
Diamètre de la cheminée (valeurs indicatives)	mm	140	140	140
Type de cheminée: à l'épreuve de l'humidité	–	✓	✓	✓
Combustible: Granulés en bois pur selon ISO 17225-2				
Pouvoir calorifique	MJ/kg	16,5	16,5	16,5
Densité	kg/m^3	≥ 600	≥ 600	≥ 600
Teneur en eau	% pds	≤ 10	≤ 10	≤ 10
Teneur en cendres	% pds	≤ 0,7	≤ 0,7	≤ 0,7
Longueur	mm	3,15–40	3,15–40	3,15–40
Diamètre	mm	6±1	6±1	6±1
Part de poussière avant déchargement	% pds	≤ 1	≤ 1	≤ 1
Matériau brut: Bois pur, part d'écorces <15 %	–	–	–	–
Cendres				
Volume du bac à cendres	litres	25	25	25
Bac à cendres plein	kg	~ 25	~ 25	~ 25
Installation électrique				
Raccordement électrique: CEE 3 broches	–	230V, 1~ 50Hz, C13 A	230V, 1~ 50Hz, C13 A	230V, 1~ 50Hz, C13 A
Puissance de raccordement USP V	W	545	545	545
Puissance de raccordement USP GS	W	2347	2347	2347
Réservoir de stockage type USP V				
Volume du réservoir de stockage pour le type USP V	litres	200	200	200
Aspiration type USP GS				
Longueur max. d'aspiration	m	10	10	10
Longueur max. d'aspiration	m	4	4	4
Hauteur max. d'aspiration	m	3,5	3,5	3,5
Volume du réservoir de stockage pour le type USP GS	litres	15	15	15

USP V/GS - 15.10.2019	Puissance	10	15 ***	20
Poids				
Poids de la chaudière USP V	kg	323	323	323
Poids de la chaudière USP GS	kg	349	349	349
Émissions d'après le rapport de contrôle				
N° du rapport de contrôle	–	BLT-006/06	***	BLT-013/08
Teneur O_2 à charge nominale	% vol.	11,2	8,9	6,7
Teneur O_2 à charge partielle	% vol.	13,4	12,5	11,5
Teneur CO_2 à charge nominale	% vol.	9,4	11,6	13,8
Teneur CO_2 à charge partielle	% vol.	7,3	8,2	9,1
Emissions sonores				
Seuil réglementaire maxi à puissance nominale	dB(A)	< 70	< 70	< 70
Rapport 10 % O_2 sec (EN 303-5)				
CO – puissance nominale	mg/Nm³	50	42	33
CO – charge partielle	mg/Nm³	201	142	82
NOx – puissance nominale	mg/Nm³	166	153	139
NOx – charge partielle	mg/Nm³	166	143	120
OGC – puissance nominale	mg/Nm³	<1	<1	<1
OGC – charge partielle	mg/Nm³	<4	<3	<1
Poussières – puissance nominale	mg/Nm³	21	24	26
Poussières – charge partielle	mg/Nm³	20	22	23
Rapport 11 % O_2 sec				
CO – puissance nominale	mg/Nm³	45	38	30
CO – charge partielle	mg/Nm³	183	129	75
NOx – puissance nominale	mg/Nm³	151	139	126
NOx – charge partielle	mg/Nm³	151	130	109
OGC – puissance nominale	mg/Nm³	<1	<1	<1
OGC – charge partielle	mg/Nm³	<4	<2	<1
Poussières – puissance nominale	mg/Nm³	19	21	24
Poussières – charge partielle	mg/Nm³	18	20	21
Rapport 13 % O_2 sec (FJ-BLT)				
CO – puissance nominale	mg/Nm³	36	30	24
CO – charge partielle	mg/Nm³	146	105	60
NOx – puissance nominale	mg/Nm³	121	111	101
NOx – charge partielle	mg/Nm³	121	104	87
OGC – puissance nominale	mg/Nm³	< 1	< 1	< 1
OGC – charge partielle	mg/Nm³	<3	<1	< 1
Poussières – puissance nominale	mg/Nm³	15	15	19
Poussières – charge partielle	mg/Nm³	15	15	17
Selon § 15a-BVG Autriche				
CO – puissance nominale	mg/MJ	24	20	16
CO – charge partielle	mg/MJ	97	68	39
NOx – puissance nominale	mg/MJ	80	73	66
NOx – charge partielle	mg/MJ	80	69	58
OGC – puissance nominale	mg/MJ	< 1	< 2	< 1
OGC – charge partielle	mg/MJ	<2	<2	< 1
Poussières – puissance nominale	mg/MJ	10	11	12
Poussières – charge partielle	mg/MJ	10	11	11

*** ... Vérification des dessins techniques, valeurs obtenues par interpolation pour les tailles intermédiaires

FJ-BLT ... Franciso Josephinum Wieselburg – Biomass Logistic Technology

mg/Nm³ ... Milligrammes par mètre cube normé (1 Nm³ sous 1,013 hectopascal à 0 °C)

Glossaire

Alimentation

il s'agit du chargement en énergie (en eau chaude) du ballon tampon ou du chauffe-eau

circuit de chauffage

On appelle "Circuit de chauffage" un circuit d'eau fermé dans une installation de chauffage. Une pompe transporte l'eau de chauffage vers les consommateurs, tels que le plancher chauffant, les radiateurs. L'eau leur cède de la chaleur et retourne ensuite refroidie dans la chaudière.

mAh

Une ampère-heure correspond à la quantité de charge circulant dans un conducteur en une heure, en présence d'un courant électrique constant de 1 A.

Température de retour

Température de l'eau de chauffage à l'entrée dans la chaudière, après passage dans les radiateurs, le chauffage par le sol, etc.

V

L'unité utilisée pour mesurer la tension électrique est le volt.

Index des mots-clés

Symboles
°dH, 57

A
Abaissement de nuit, 33
Abaissement nocturne de la température, 23, 32, 41
Adresse IP, 49
Alarme
    supprimer, 47
Alcaline, 57
Alimentation
    Ballon tampon, 38
Alimentation en combustible, 25
Allumage alimenter, 25
Allumer, 25
ÖNORM H 5195-1:2010, 57
Antigel, 33, 35

B
Ballon d’eau sanitaire, 22, 35
Ballon tampon, 38
Befüllungszeit, 24
Befüllungszeiten, 24
Boues d'oxydation, 56

C
Capteur de température ambiante, 32
Charge nominale, 25
Chauffe rapide, 38
Chauffe-eau, 22, 35
Chauffer les amorces d'allumage, 25
Code, 53
Code de sécurité, 48
Connecteur CEE, 8, 10
Contrat de maintenance, 55, 56
Coque inférieure, 66
Coque supérieure, 66
Corrosion, 56
Coupelle de combustion, 25
Coupure contrôlée, 30

D
D'activation, 53
Date, 45
Demande, 41
Dépôt de combustible, 55
Durée de vie, 55
Dureté anglaise, 57

E
Eau chaude, 35
Eau de remplissage, 57
Entrée vide, 34, 36, 39
État de fonctionnement, 25
État de la chaudière, 40
Étiquettes, 13, 14, 15, 28
Extincteur, 55

F
Fonction de chargement du chauffe-eau, 36
Formation, 55
Formulaires, 57
Frais de chauffage, 55

G
Geräusche
    Befüllung, 24
Granulés
    de moindre qualité, 27
    normalisés, 27
Groupe, 42

H
Heure, 45
Heures d’alimentation, 34, 36, 38, 39
Heures d'alimentation, 36
horloge, 25

I
Impact sur l'environnement
    minimum, 24
incorrectes
    Étiquettes, 13
Interrupteur principal, 19, 24
ISO 17225, 27

L
Langue, 46
Lit de braises, 25
Livret de contrôle, 58
Livret de l'installation, 56

M
manquant
Étiquettes, 13
Menu principal, 20
Messages d'alarme, 20
mmol/l, 57
Mode Automatique, 26
Mode Jour, 26
Mode manuel, 33, 36
Mode mesure, 19
Mode Nuit, 26
Mode soirée, 32
Mode Veille, 26
Module de commande de chaudière, 25, 49
mval/l, 57

N
Nettoyage, 66
Nettoyage des surfaces, 66
Niveau de dureté allemand, 57
Niveau de dureté français, 57
Numéro de téléphone, 46

P
Pause d'été, 66
Peu saline, 57
Plage signalétique, 16
Plages horaires, 35, 38
Pompe du chauffe-eau, 41
Portes coupe-feu, 55
Prêt (+ demande), 25
Prêt à fonctionner, 25
Production d'eau chaude sanitaire, 22
Programme chauffe-eau, 35, 37
Programme du ballon tampon, 38
Programme vacances, 35, 37
Protection antigel, 67
Protection contre l'incendie, 28

Q
Qualité de l'eau, 56
Quantité équivalente, 57

R
Ramoneur, 19
Régulation de circuit de chauffage
commandée en fonction de la température ambiante, 26
Rinçage, 56

S
Sauganlage, 24
Sécurité de fonctionnement, 55
SMS
Modèles, 48
Sonde de prélèvement
désactiver, 46
STB, 19

T
Télécommande
analogique, 32
Téléphones portables, 48
Température act., 38, 41
Température ambiante, 26
Température ambiante de référence, 32, 34
Température de ballon tampon, 38
Température de référence, 33, 41
Température du chauffe-eau, 37
Température extérieure, 33
Température maximale, 38
Température minimale, 38
Total des alcalino-terreux, 57
Transition, 33
TRVB, 55, 58

V
Valeurs d'émissions, 55
Valeurs limites d'eau de remplissage, 57
VDI 2035 annexe C, 57
Verrouillage, 66
Version du logiciel, 46

KWB – Kraft und Wärme aus Biomasse GmbH
Industriestraße 235
A-8321 St. Margarethen an der Raab
+43 3115 6116-0
office@kwb.at | www.kwb.at

21-2001501

Manuel original | 2020-01 | Index 2 | FR